Fantom PROFESSIONAL

Kat Arabaları Montaj Kılavuzu
Housekeeping Trolleys Assembly Manual

MODELLER / MODELS :

PROCART 400 / **PROCART** 74001 / **PROCART** 74002 / **PROCART** 401 / **PROCART** 402 / **PROCART** 74021 / **PROCART** 74022 / **PROCART** 403 / **PROCART** 74031 / **PROCART** 74032 / **PROCART** 404 / **PROCART** 405 / **PROCART** 406 / **PROCART** 407 / **PROCART** 408 / **PROCART** 409

www.fanset.com

Fantom PROFESSIONAL

PROCART 400

Kat Arabası / *Housekeeping Trolley*

PROCART 400

A **PROCART TPK 515T X 2 set**
Procart Tamponlu Plastik Tekerlek Takımı Ø150 mm
Procart Plastic Wheel Set With Bumper Ø150 mm

B **PROCART TPF 517F X 4 set**
Procart Frenli ve Tamponlu Plastik Tekerlek Takımı Ø150 mm
Procart Plastic Wheel Set With Brake And Bumper Ø150 mm

C **PROCART KAG 207DD X 1 set**
Servis Arabası Küçük Araba Alt Gövde - Dişi/Dişi
Service Trolley Mini Base Body - Female/Female

D **PROCART KAG 210ED X 1 set**
Temizlik Arabası Küçük Araba Alt Gövde - Erkek/Dişi
Cleaning Trolley Mini Base Body - Male/Female

E **PROCART TPA 320T X 1 set**
Temizlik Arabası Pres Ayak Tıpa Seti
Cleaning Trolley Press Stand Stopple Set

F **PROCART TPG 325T X 2 set**
Temizlik Arabası Gövde Tıpa Seti
Cleaning Trolley Body Stopple Set

G **PROCART KDR 615D X 3 set**
Servis Arabası Kısa Direk Takımı
Service Trolley Short Column Set

H **PROCART SOG 205DD X 2 set**
Servis Arabası Küçük Araba Orta Gövde - Dişi/Dişi
Service Trolley Mini Middle Body - Female/Female

I **PROCART KUG 203DD X 1 set**
Servis Arabas Küçük Araba Üst Gövde - Dişi/Dişi
Service Trolley Mini Upper Body - Female/Female

J **PROCART ITM 310S X 1 set**
Temizlik Arabası İtme Sapı
Cleaning Trolley Push Handle

K **PROCART OKP 609K X 3 set**
Servis Arabası Küçük Ön Kapak
Service Trolley Mini Base Front Cover

L **PROCART YKP 605K X 3 set**
Servis Arabası Yan Kapak Takımı
Service Trolley Side Cover Set

M **PROCART CUG 300E X 1 set**
Temizlik Arabası Çöp Üst Gövde - Erkek
Cleaning Trolley Litter Upper Body - Male

N **PROCART DRS 510D X 1 set**
Temizlik Arabası Dirsek Takımı
Cleaning Trolley Bracket Set

O **PROCART BRD 560B X 1 set**
Temizlik Arabası Çöp Brandası 120 Litre
Cleaning Trolley Litter Tarpaulins 120 Liters

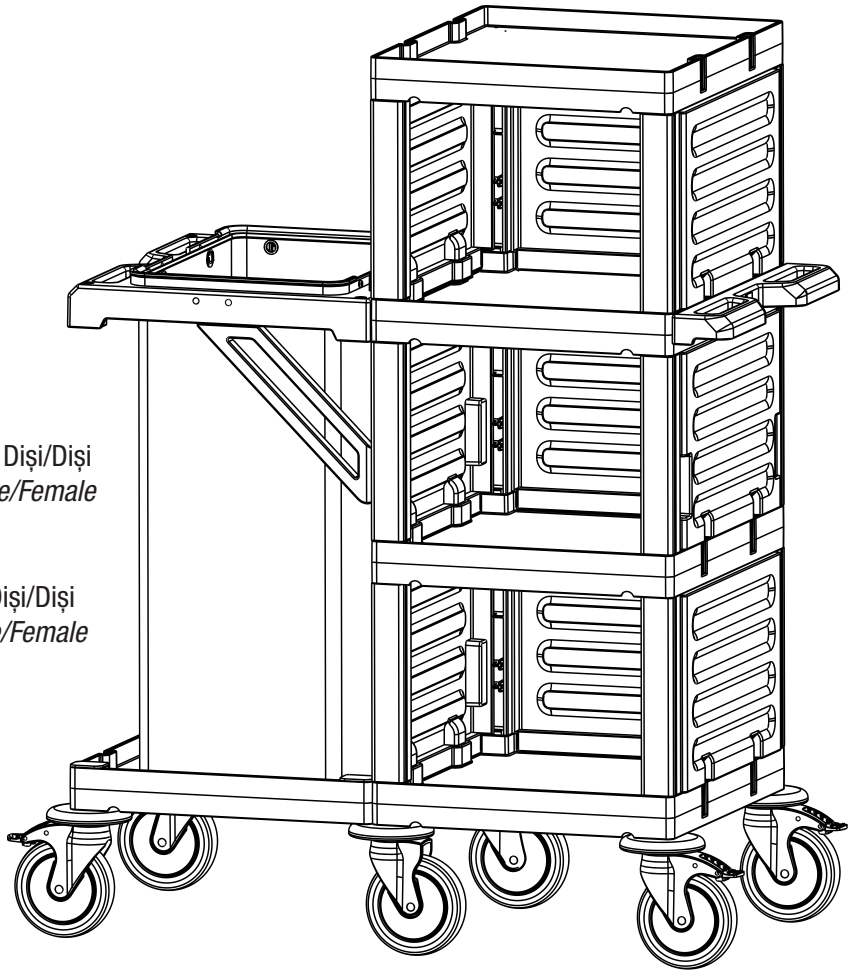

PROCART 400

1

A PROCART TPK 515T
- 2 Set Procart Tamponlu Plastik Tekerlek Takımı Ø150 mm
- *2 Sets Procart Plastic Wheel Set With Bumper Ø150 mm*

B PROCART TPF 517F
- 4 Set Procart Frenli ve Tamponlu Plastik Tekerlek Takımı Ø150 mm
- *4 Sets Procart Plastic Wheel Set With Brake And Bumper Ø150 mm*

C PROCART KAG 207DD
- 1 Set Servis Arabası Küçük Araba Alt Gövde - Dişi/Dişi
- *1 Set Service Trolley Mini Base Body - Female/Female*

D PROCART KAG 210ED
- 1 Set Temizlik Arabası Küçük Araba Alt Gövde - Erkek/Dişi
- *1 Set Cleaning Trolley Mini Base Body - Male/Female*

E PROCART TPA 320T
- 1 Set Temizlik Arabası Pres Ayak Tıpa Seti
- *1 Set Cleaning Trolley Press Stand Stopple Set*

F PROCART TPG 325T
- 2 Set Temizlik Arabası Gövde Tıpa Seti
- *2 Sets Cleaning Trolley Body Stopple Set*

G PROCART KDR 615D
- 1 Set Servis Arabası Kısa Direk Takımı
- *1 Set Service Trolley Short Column Set*

K PROCART OKP 609K
- 1 Set Servis Arabası Küçük Ön Kapak
- *1 Set Service Trolley Mini Base Front Cover*

L PROCART YKP 605K
- 1 Set Servis Arabası Yan Kapak Takımı
- *1 Set Service Trolley Side Cover Set*

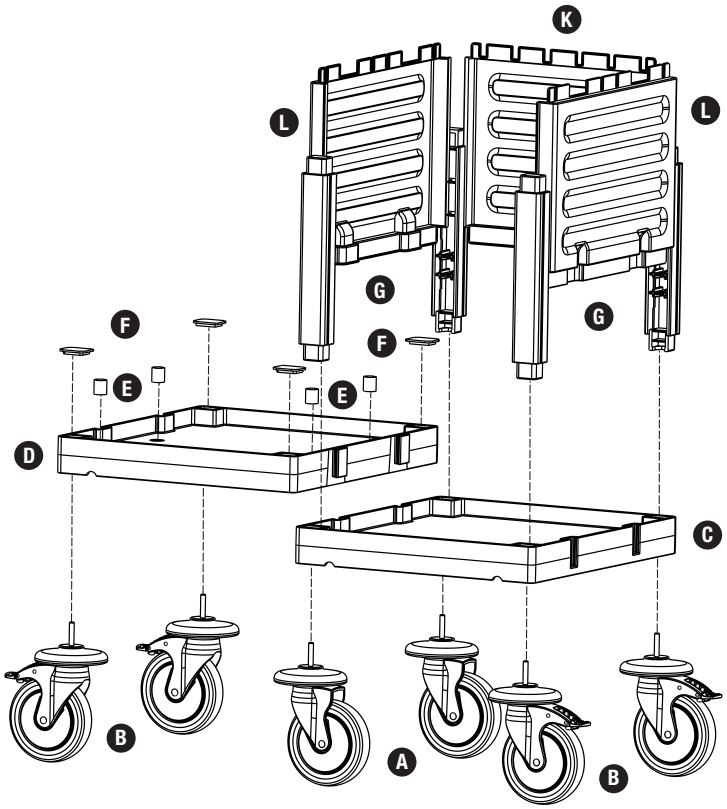

2

G PROCART KDR 615D
- 1 Set Servis Arabası Kısa Direk Takımı
- *1 Set Service Trolley Short Column Set*

H PROCART SOG 205DD
- 1 Set Servis Arabası Küçük Araba Orta Gövde - Dişi/Dişi
- *1 Set Service Trolley Mini Middle Body - Female/Female*

K PROCART OKP 609K
- 1 Set Servis Arabası Küçük Ön Kapak
- *1 Set Service Trolley Mini Base Front Cover*

L PROCART YKP 605K
- 1 Set Servis Arabası Yan Kapak Takımı
- *1 Set Service Trolley Side Cover Set*

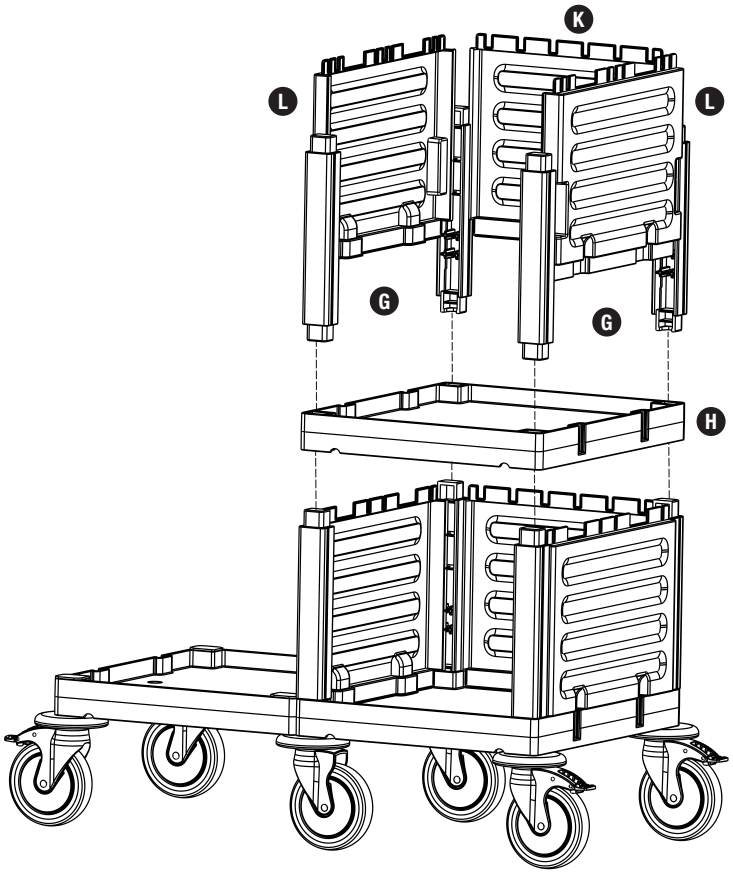

PROCART 400

3

H PROCART SOG 205DD
- 1 Set Servis Arabası Küçük Araba Orta Gövde - Dişi/Dişi
- *1 Set Service Trolley Mini Middle Body - Female/Female*

J PROCART ITM 310S
- 1 Set Temizlik Arabası İtme Sapı
- *1 Set Cleaning Trolley Push Handle*

M PROCART CUG 300E
- 1 Set Temizlik Arabası Çöp Üst Gövde - Erkek
- *1 Set Cleaning Trolley Litter Upper Body - Malet*

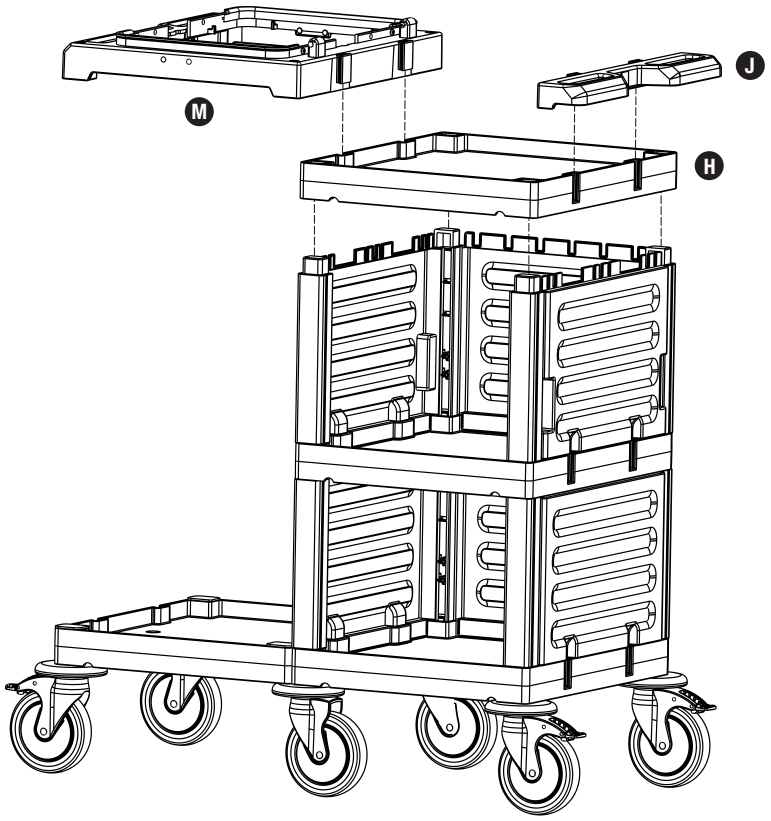

4

N PROCART DRS 510D
- 1 Set Temizlik Arabası Dirsek Takımı
- *1 Set Cleaning Trolley Bracket Set*

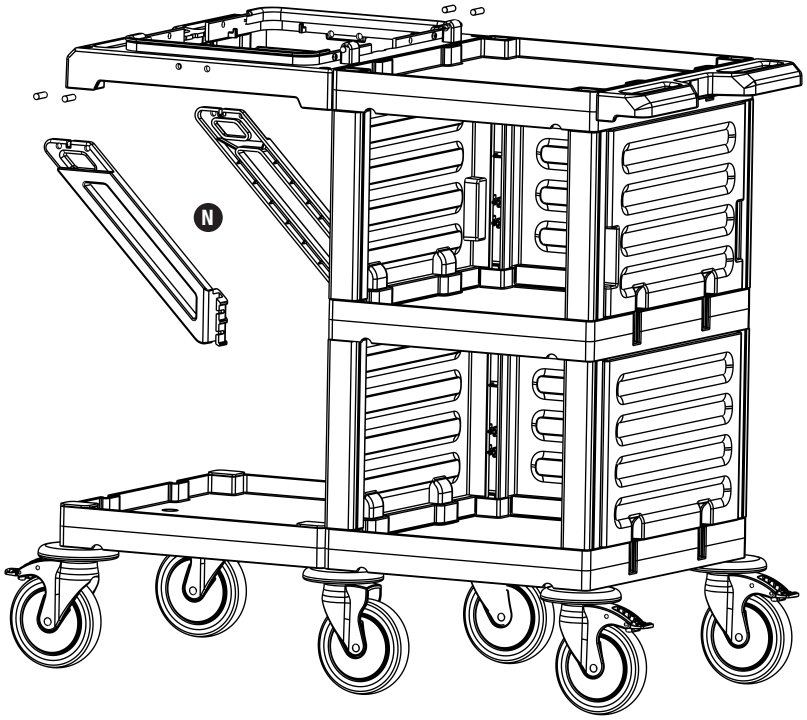

PROCART 400

5

G PROCART KDR 615D
- 1 Set Servis Arabası Kısa Direk Takımı
- *1 Set Service Trolley Short Column Set*

I PROCART KUG 203DD
- 1 Set Servis Arabas Küçük Araba Üst Gövde - Dişi/Dişi
- *1 Set Service Trolley Mini Upper Body - Female/Female*

K PROCART OKP 609K
- 1 Set Servis Arabası Küçük Ön Kapak
- *1 Set Service Trolley Mini Base Front Cover*

L PROCART YKP 605K
- 1 Set Servis Arabası Yan Kapak Takımı
- *1 Set Service Trolley Side Cover Set*

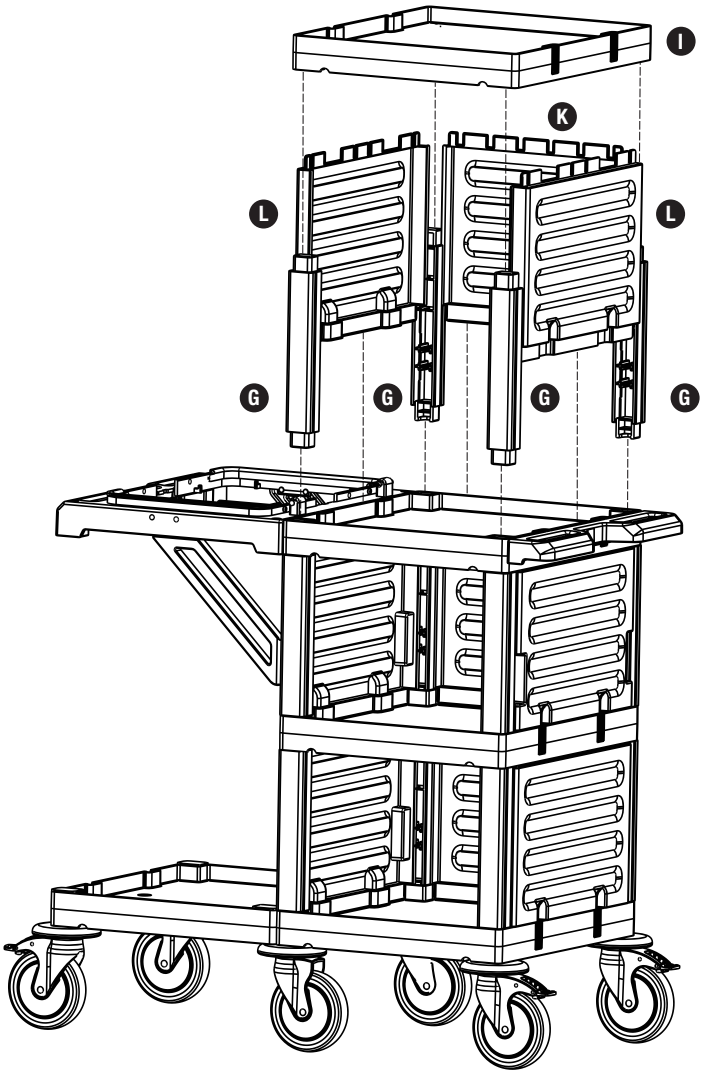

6

O PROCART BRD 560B
- 1 Set Temizlik Arabası Çöp Brandası 120 Litre
- *1 Set Cleaning Trolley Litter Tarpaulins 120 Liters*

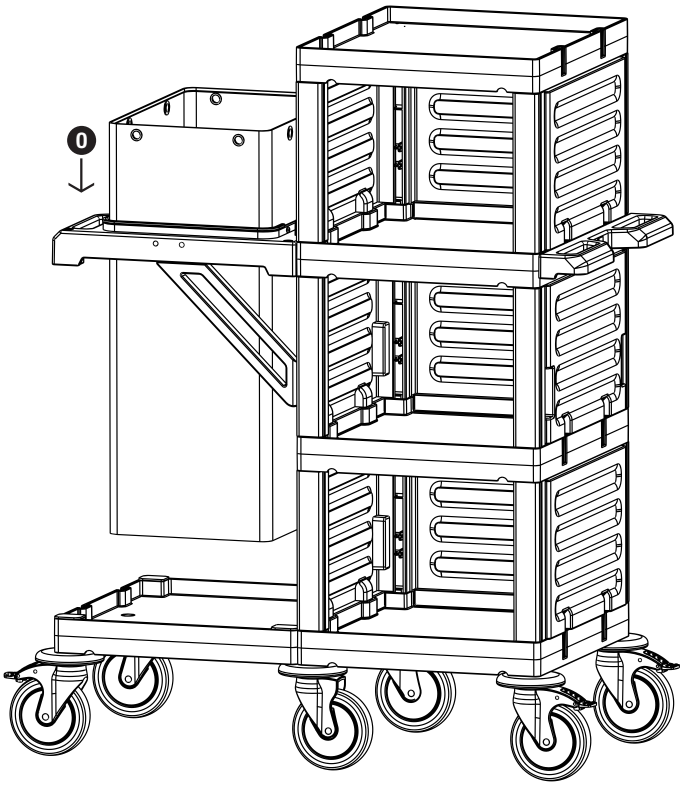

Fantom PROFESSIONAL

PROCART 74001

Kat Arabası / *Housekeeping Trolley*

PROCART 74001

PROCART 400 X 1
Kat Arabası
Housekeeping Trolley

A **PROCART TPK 515T X 2 SET**
Procart Tamponlu Plastik Tekerlek Takımı Ø150 mm
Procart Plastic Wheel Set With Bumper Ø150 mm

B **PROCART KAG 210ED X 1 SET**
Temizlik Arabası Küçük Araba Alt Gövde - Erkek/Dişi
Cleaning Trolley Mini Base Body - Male/Female

C **PROCART TPA 320T X 1 SET**
Temizlik Arabası Pres Ayak Tıpa Seti
Cleaning Trolley Press Stand Stopple Set

D **PROCART TPG 325T X 2 SET**
Temizlik Arabası Gövde Tıpa Seti
Cleaning Trolley Body Stopple Set

E **PROCART JET 720S X 1 SET**
Jet Temizlik Seti Çift Kovalı & Presli 2 X 25 Litre
Jet Cleaning Set With Duo Bucket & Down Press 2 X 25 Liters

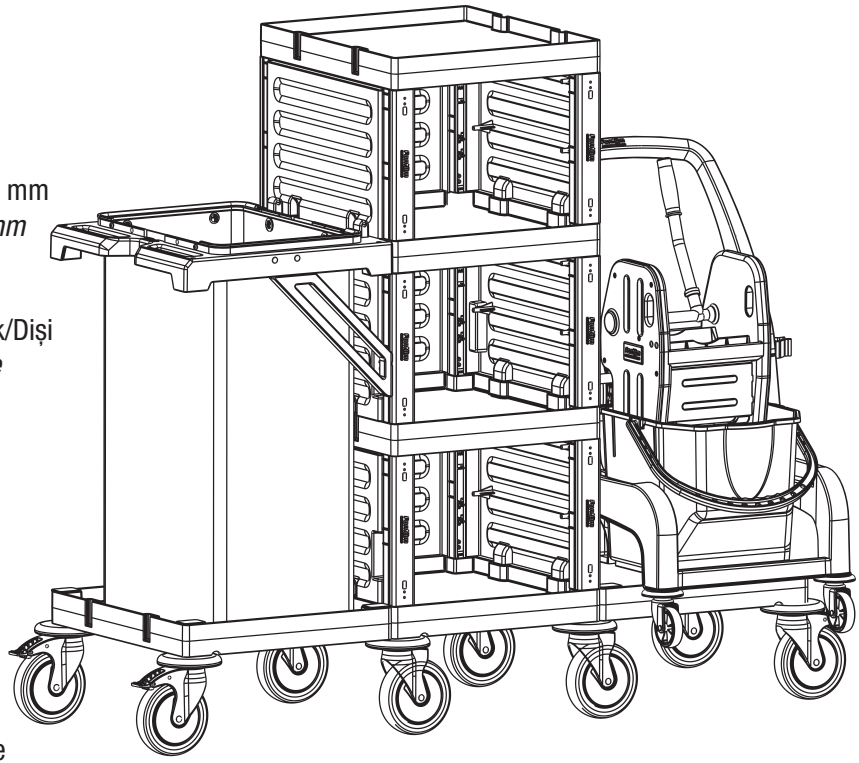

1

A PROCART TPK 515T
- 2 Set Procart Tamponlu Plastik Tekerlek Takımı Ø150 mm
- *2 Sets Procart Plastic Wheel Set With Bumper Ø150 mm*

B PROCART KAG 210ED
- 1 Set Temizlik Arabası Küçük Araba Alt Gövde - Erkek/Dişi
- *1 Set Cleaning Trolley Mini Base Body - Male/Female*

C PROCART TPA 320T
- 1 Set Temizlik Arabası Pres Ayak Tıpa Seti
- *1 Set Cleaning Trolley Press Stand Stopple Set*

D PROCART TPG 325T
- 2 Set Temizlik Arabası Gövde Tıpa Seti
- *2 Sets Cleaning Trolley Body Stopple Set*

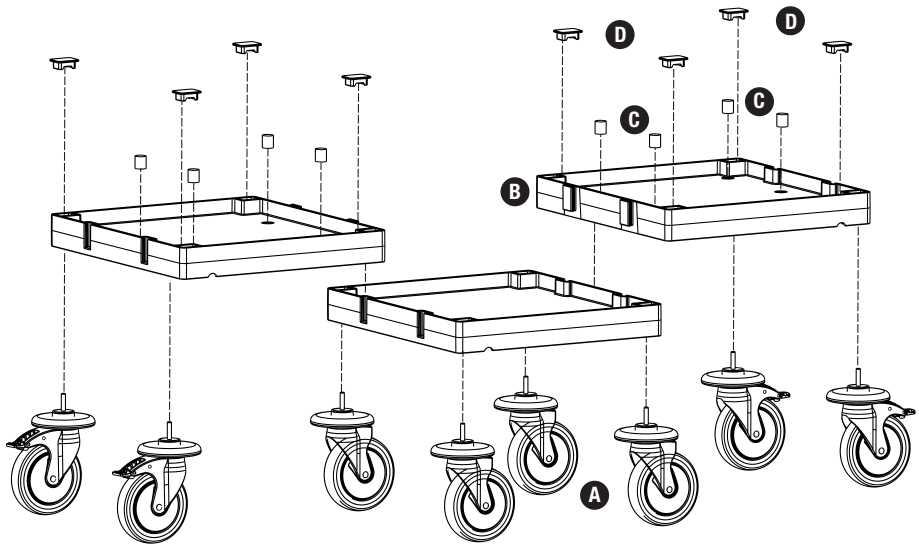

PROCART 74001

2

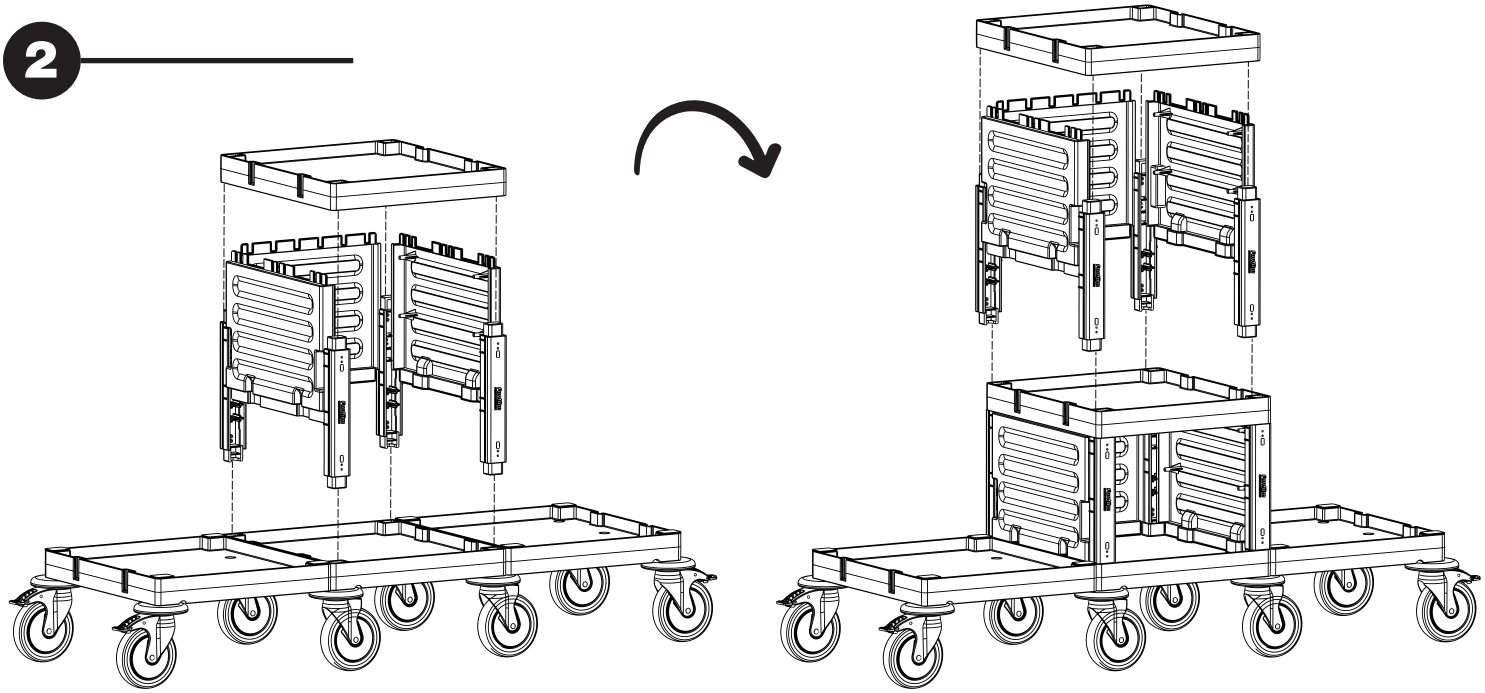

3

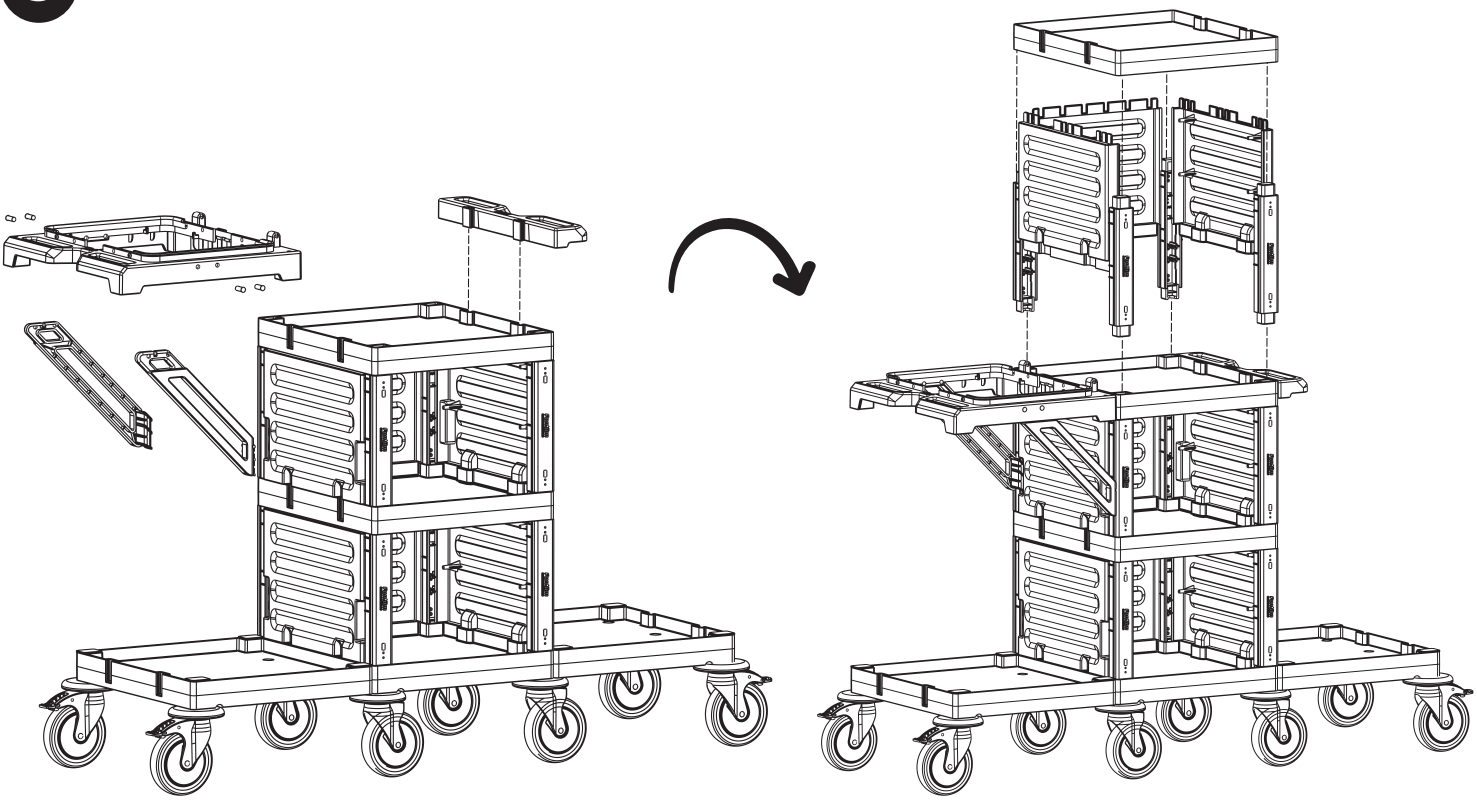

PROCART 74001

4

E PROCART JET 720S

- 1 Set Jet Temizlik Seti Çift Kovalı & Presli 2 X 25 Litre
- *1 Set Jet Cleaning Set With Duo Bucket & Down Press 2 X 25 Liters*

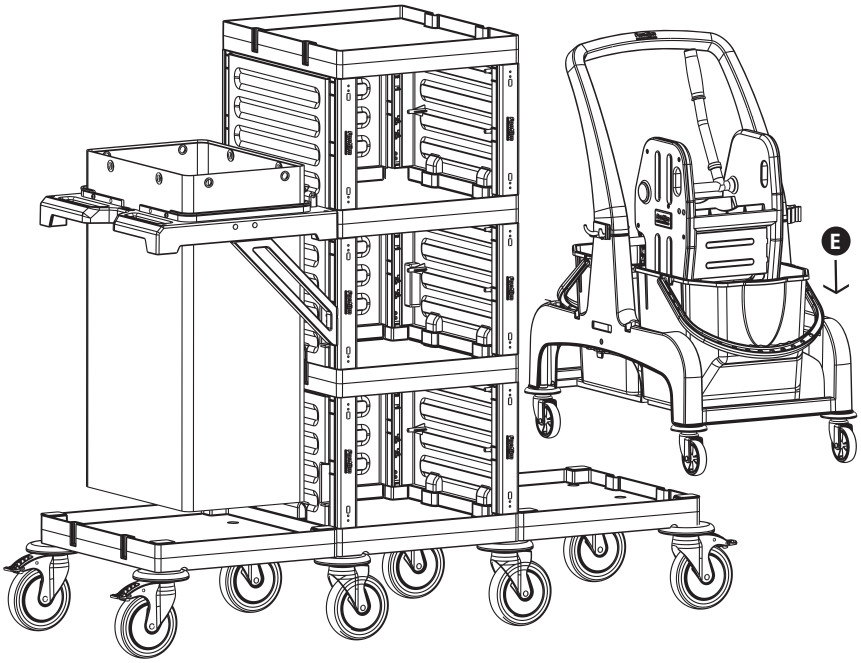

Fantom PROFESSIONAL

PROCART 74002

Kat Arabası / *Housekeeping Trolley*

PROCART 74002

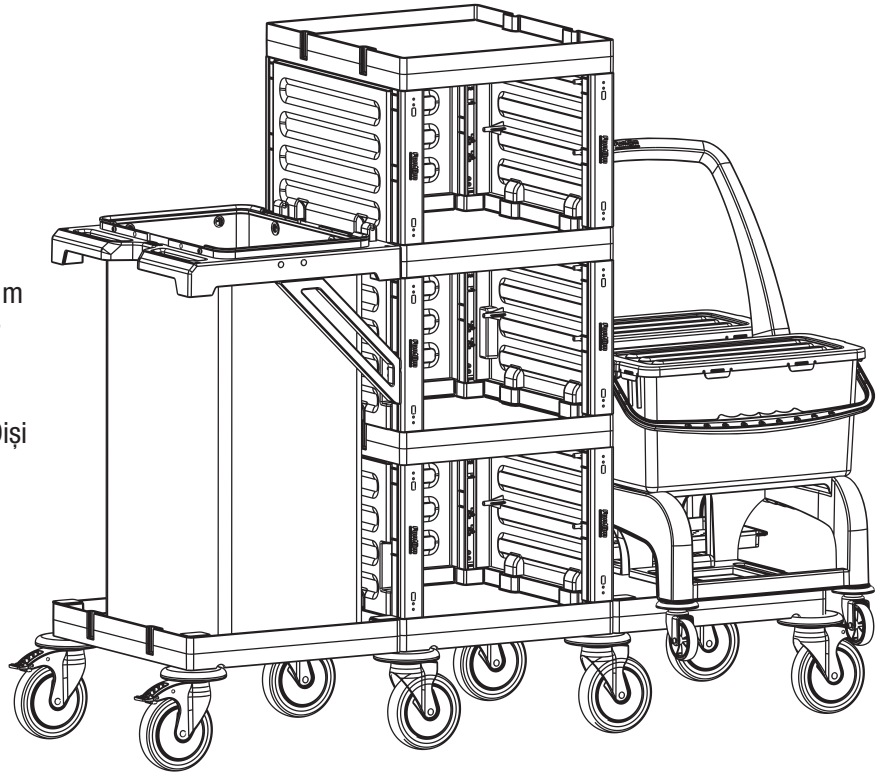

PROCART 400 X 1
Kat Arabası
Housekeeping Trolley

A **PROCART TPK 515T X 2 SET**
Procart Tamponlu Plastik Tekerlek Takımı Ø150 mm
Procart Plastic Wheel Set With Bumper Ø150 mm

B **PROCART KAG 210ED X 1 SET**
Temizlik Arabası Küçük Araba Alt Gövde - Erkek/Dişi
Cleaning Trolley Mini Base Body - Male/Female

C **PROCART TPA 320T X 1 SET**
Temizlik Arabası Pres Ayak Tıpa Seti
Cleaning Trolley Press Stand Stopple Set

D **PROCART TPG 325T X 2 SET**
Temizlik Arabası Gövde Tıpa Seti
Cleaning Trolley Body Stopple Set

E **PROCART JET 722S X 1 SET**
Jet Temizlik Seti Sızdırmaz Kovalı 2 X 22 Litre
Jet Cleaning Set With Duo Leakproof Bucket 2 X 22 Liters

1

A PROCART TPK 515T
- 2 Set Procart Tamponlu Plastik Tekerlek Takımı Ø150 mm
- *2 Sets Procart Plastic Wheel Set With Bumper Ø150 mm*

B PROCART KAG 210ED
- 1 Set Temizlik Arabası Küçük Araba Alt Gövde - Erkek/Dişi
- *1 Set Cleaning Trolley Mini Base Body - Male/Female*

C PROCART TPA 320T
- 1 Set Temizlik Arabası Pres Ayak Tıpa Seti
- *1 Set Cleaning Trolley Press Stand Stopple Set*

D PROCART TPG 325T
- 2 Set Temizlik Arabası Gövde Tıpa Seti
- *2 Sets Cleaning Trolley Body Stopple Set*

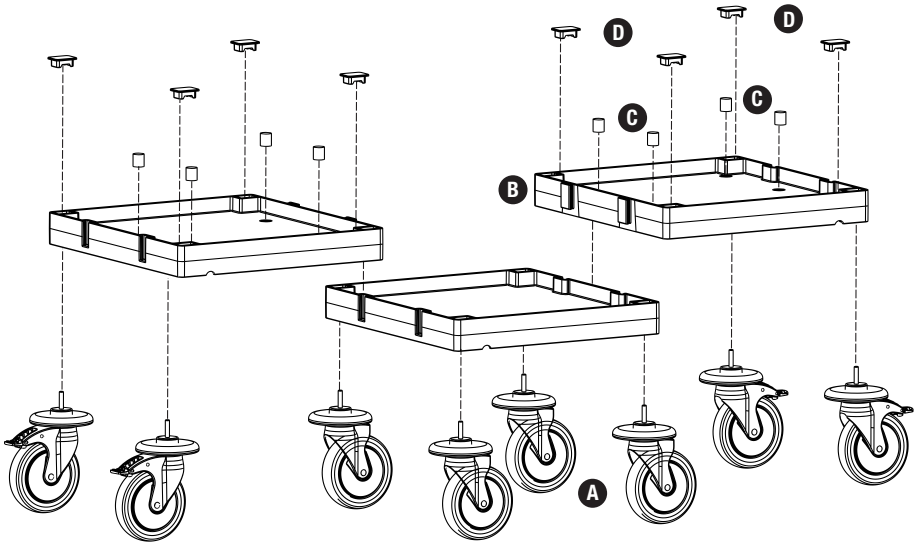

PROCART 74002

2

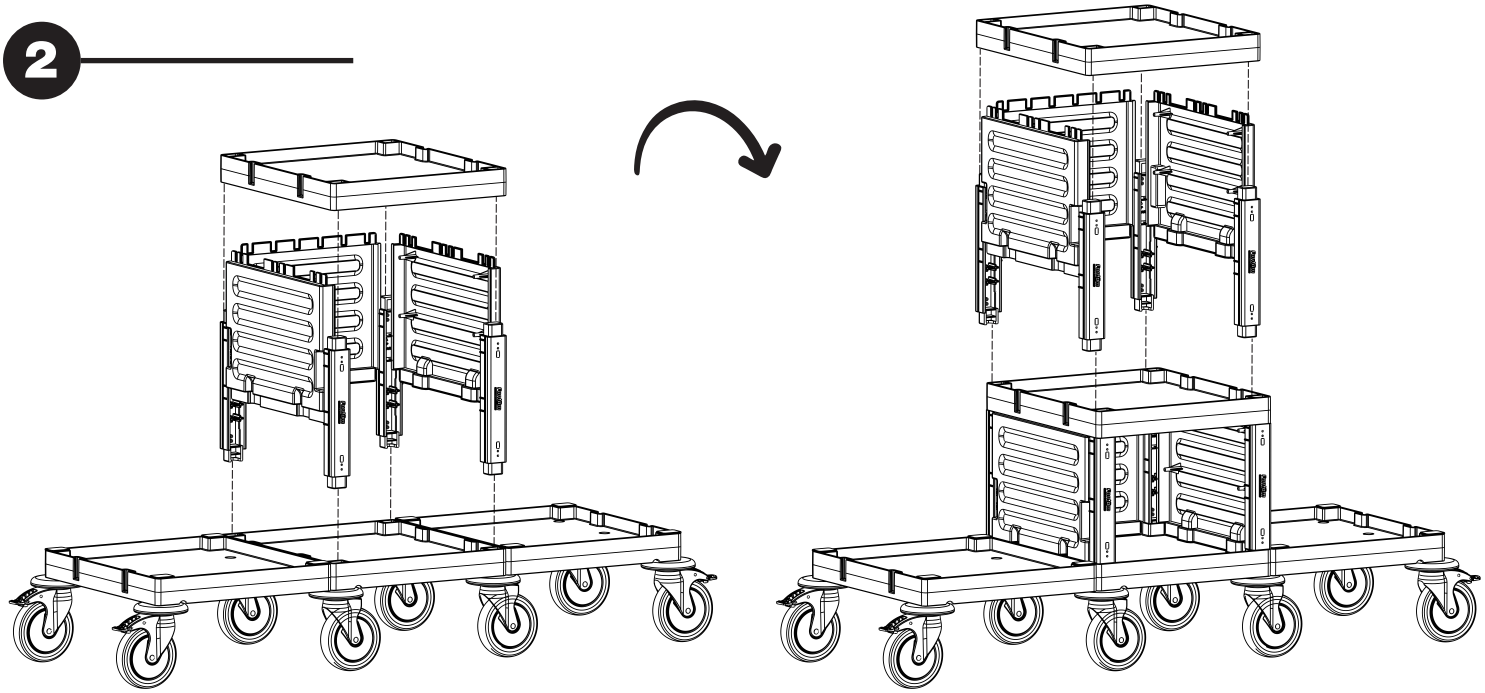

3

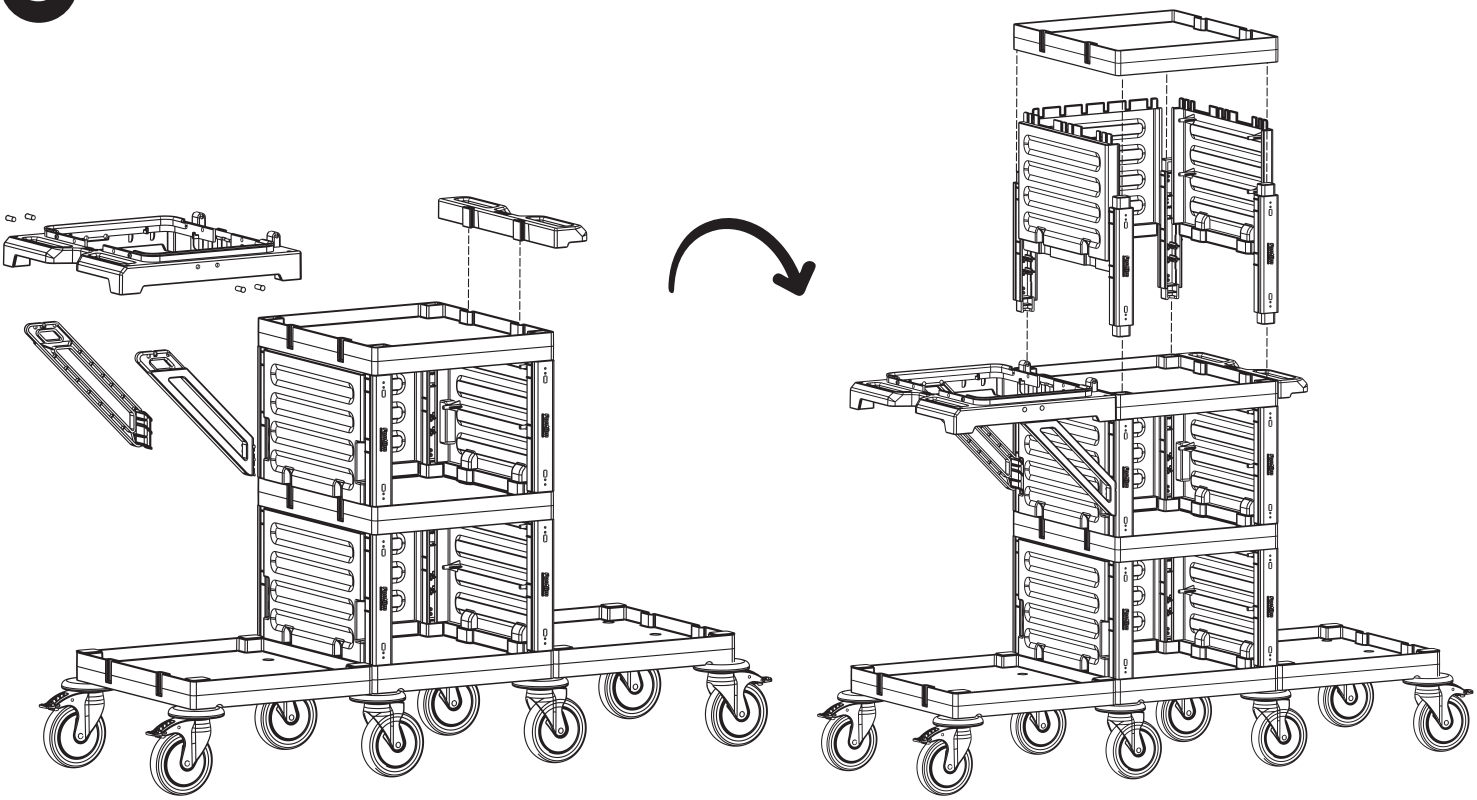

PROCART 74002

4

E PROCART JET 722S

- 1 Set Jet Temizlik Seti Sızdırmaz Kovalı 2 X 22 Litre
- *1 Set Jet Cleaning Set With Duo Leakproof Bucket 2 X 22 Liters*

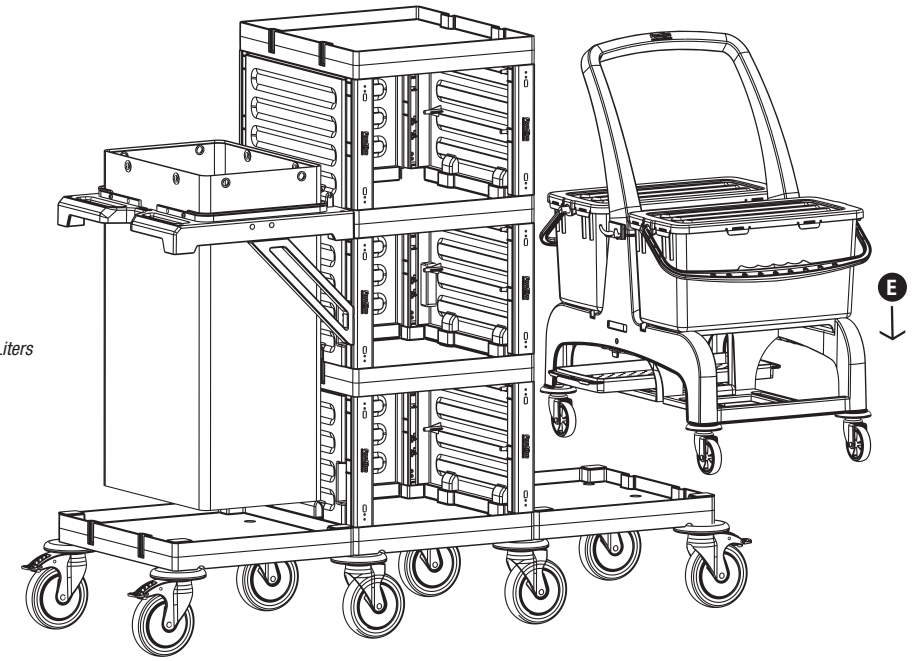

Kat Arabası / *Housekeeping Trolley*

PROCART 401

PROCART 400 X 1
Kat Arabası
Housekeeping Trolley

A **PROCART TPK 515T X 2 set**
Procart Tamponlu Plastik Tekerlek Takımı Ø150 mm
Procart Plastic Wheel Set With Bumper Ø150 mm

B **PROCART KAG 210ED X 1 set**
Temizlik Arabası Küçük Araba Alt Gövde - Erkek/Dişi
Cleaning Trolley Mini Base Body - Male/Female

C **PROCART TPA 320T X 1 set**
Temizlik Arabası Pres Ayak Tıpa Seti
Cleaning Trolley Press Stand Stopple Set

D **PROCART TPG 325T X 2 set**
Temizlik Arabası Gövde Tıpa Seti
Cleaning Trolley Body Stopple Set

E **PROCART CUG 300E X 1 set**
Temizlik Arabası Çöp Üst Gövde - Erkek
Cleaning Trolley Litter Upper Body - Male

F **PROCART DRS 510D X 1 set**
Temizlik Arabası Dirsek Takımı
Cleaning Trolley Bracket Set

G **PROCART BRD 560B X 1 set**
Temizlik Arabası Çöp Brandası 120 Litre
Cleaning Trolley Litter Tarpaulins 120 Liters

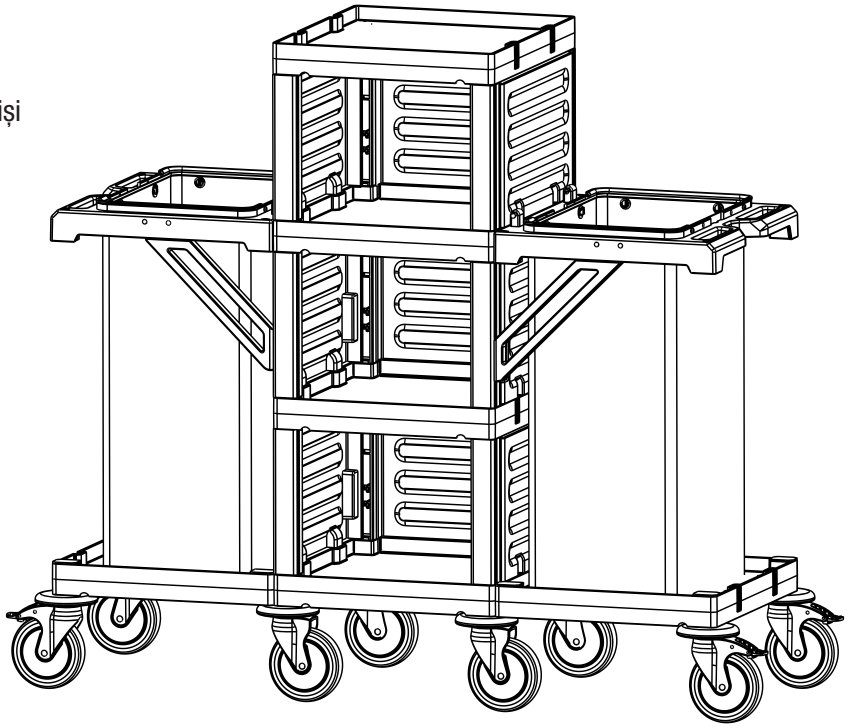

PROCART 401

1

A PROCART TPK 515T
- 2 Set Procart Tamponlu Plastik Tekerlek Takımı Ø150 mm
- *2 Sets Procart Plastic Wheel Set With Bumper Ø150 mm*

B PROCART KAG 210ED
- 1 Set Temizlik Arabası Küçük Araba Alt Gövde - Erkek/Dişi
- *1 Set Cleaning Trolley Mini Base Body - Male/Female*

C PROCART TPA 320T
- 1 Set Temizlik Arabası Pres Ayak Tıpa Seti
- *1 Set Cleaning Trolley Press Stand Stopple Set*

D PROCART TPG 325T
- 2 Set Temizlik Arabası Gövde Tıpa Seti
- *2 Sets Cleaning Trolley Body Stopple Set*

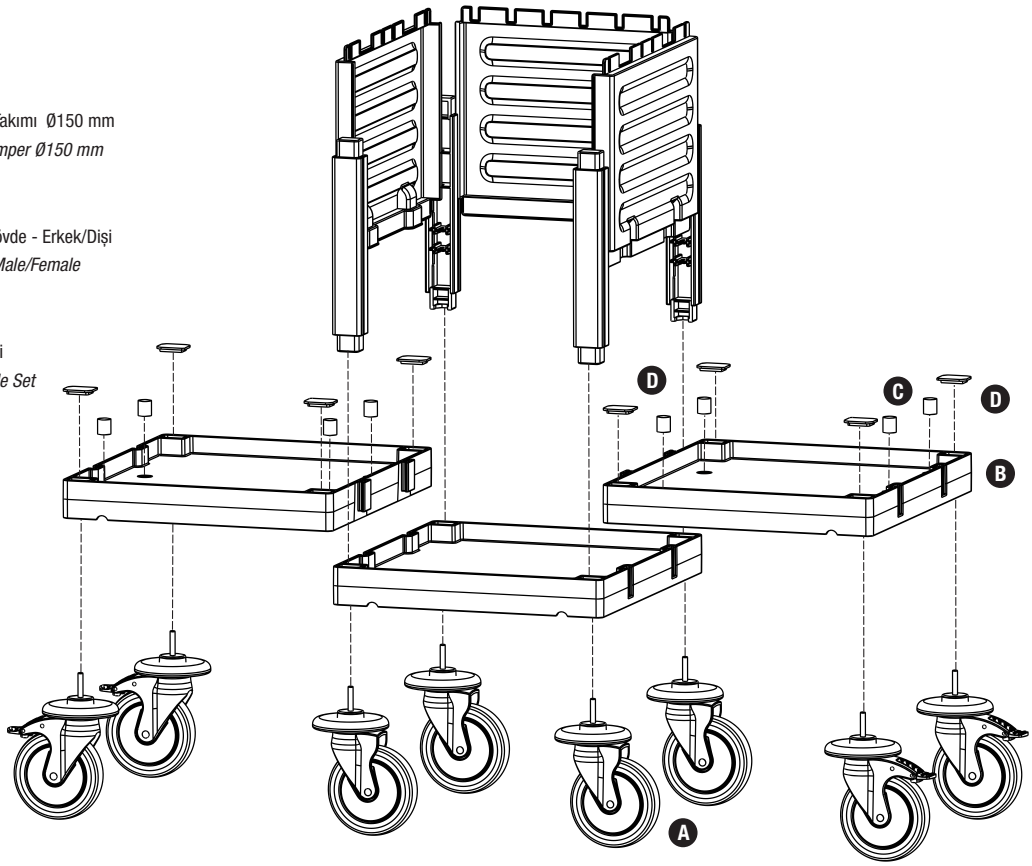

2

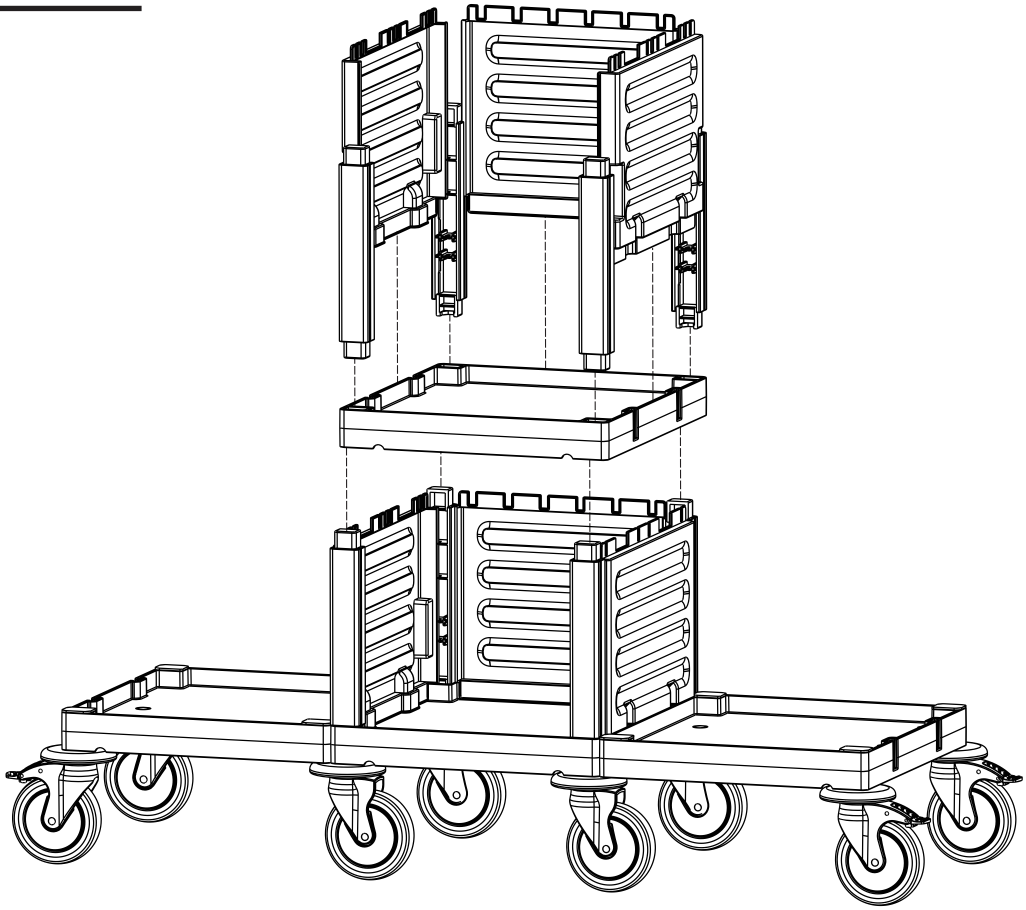

PROCART 401

3

E PROCART CUG 300E

- 1 Set Temizlik Arabası Çöp Üst Gövde - Erkek
- *1 Set Cleaning Trolley Litter Upper Body - Male*

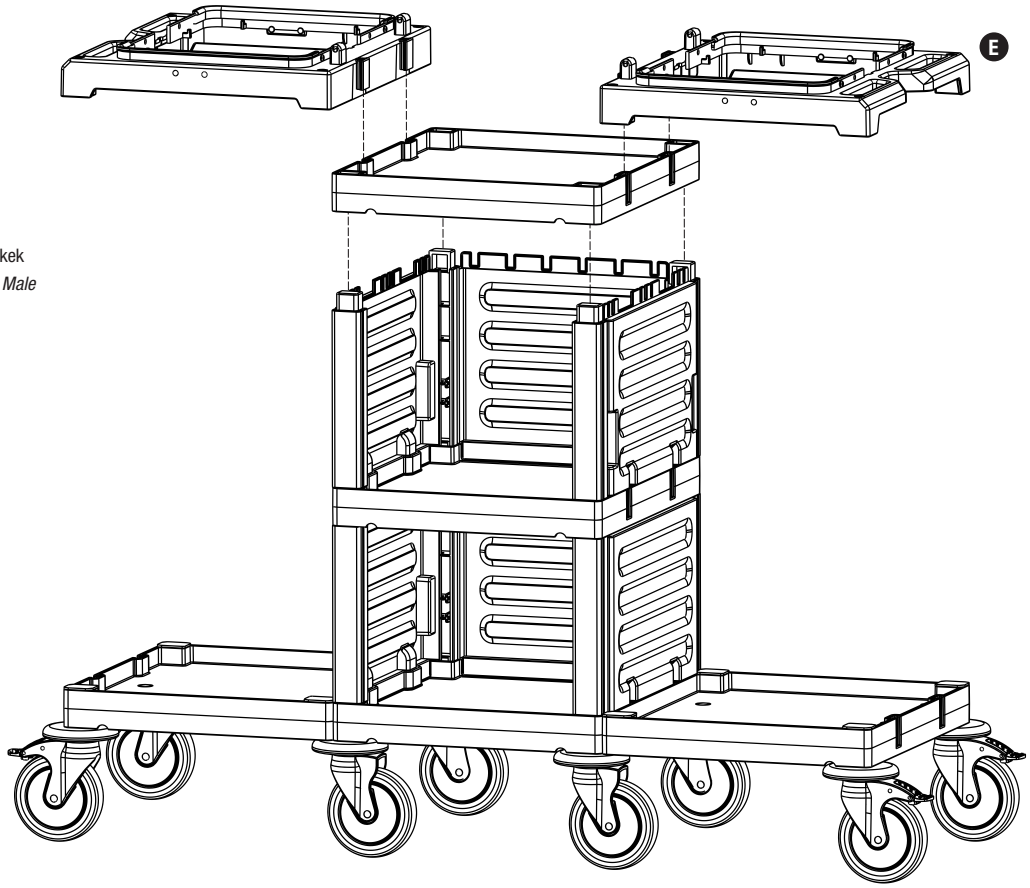

4

F PROCART DRS 510D

- 1 Set Temizlik Arabası Dirsek Takımı
- *1 Set Cleaning Trolley Bracket Set*

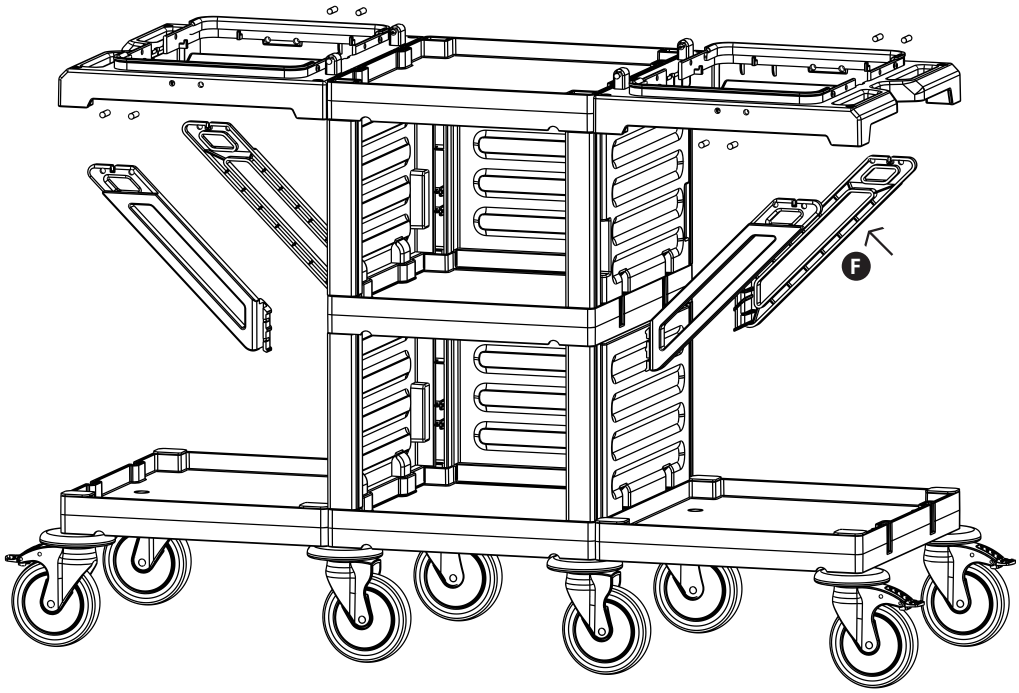

PROCART 401

5

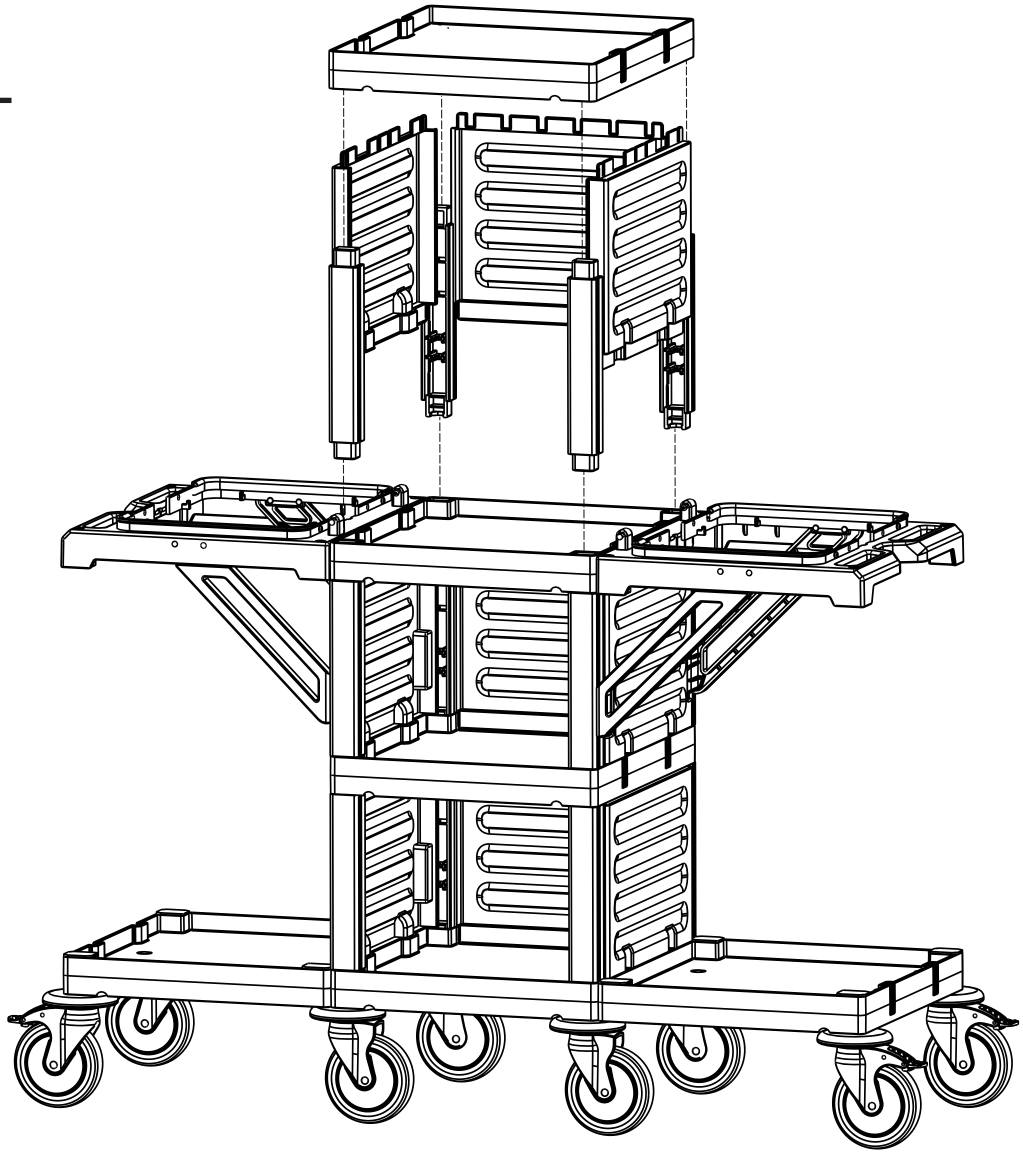

6

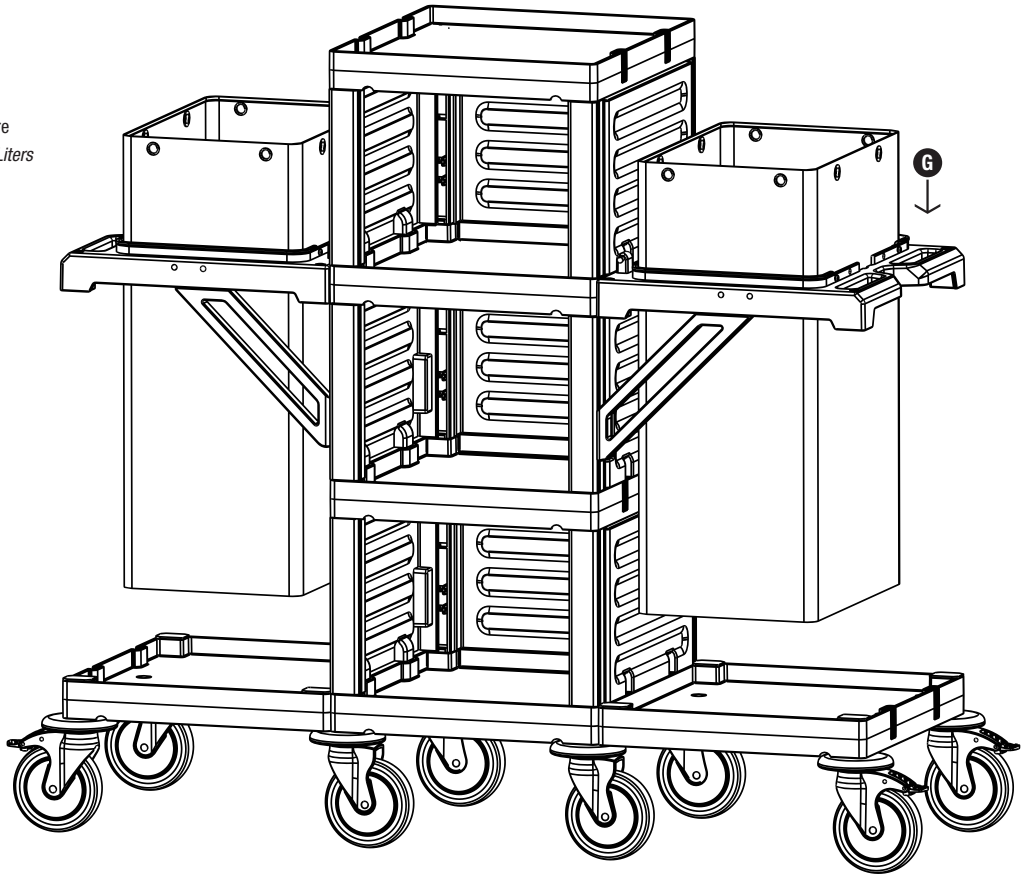

G PROCART BRD 560B

- 1 Set Temizlik Arabası Çöp Brandası 120 Litre
- *1 Set Cleaning Trolley Litter Tarpaulins 120 Liters*

Fantom PROFESSIONAL

PROCART 402

Kat Arabası / *Housekeeping Trolley*

PROCART 402

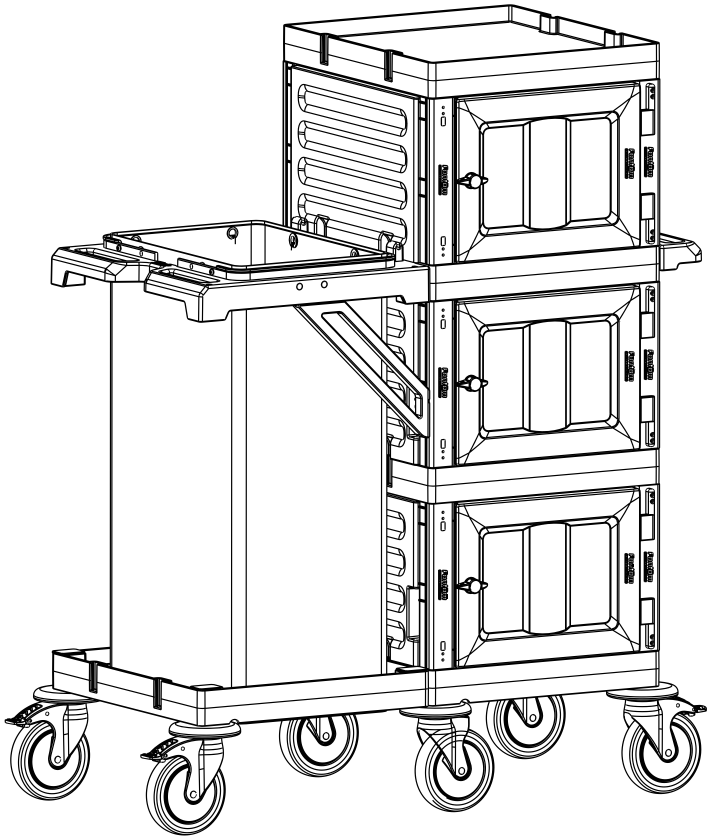

PROCART 400 X 1
Kat Arabası
Housekeeping Trolley

A PROCART OKP 405K X 3 SET
Temizlik Arabası Küçük Ön Kapak
Cleaning Trolley Mini Front Cover

1

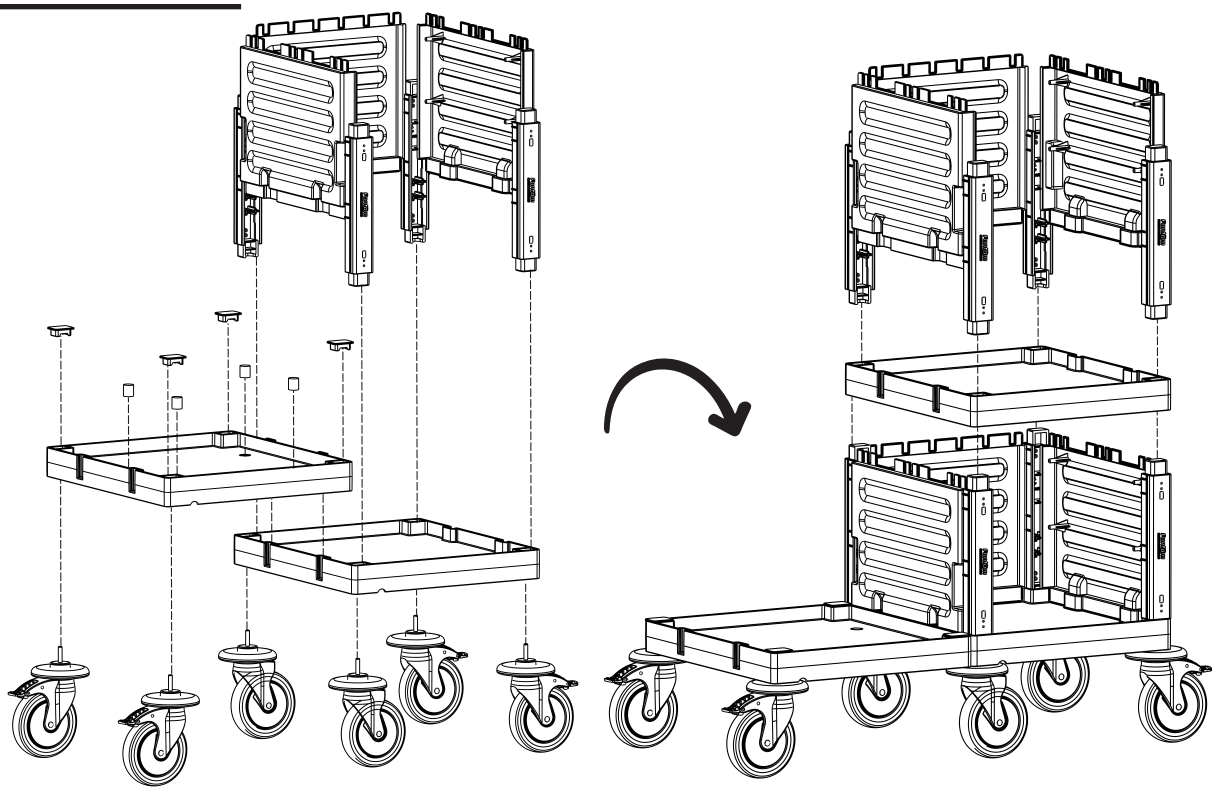

PROCART 402

2

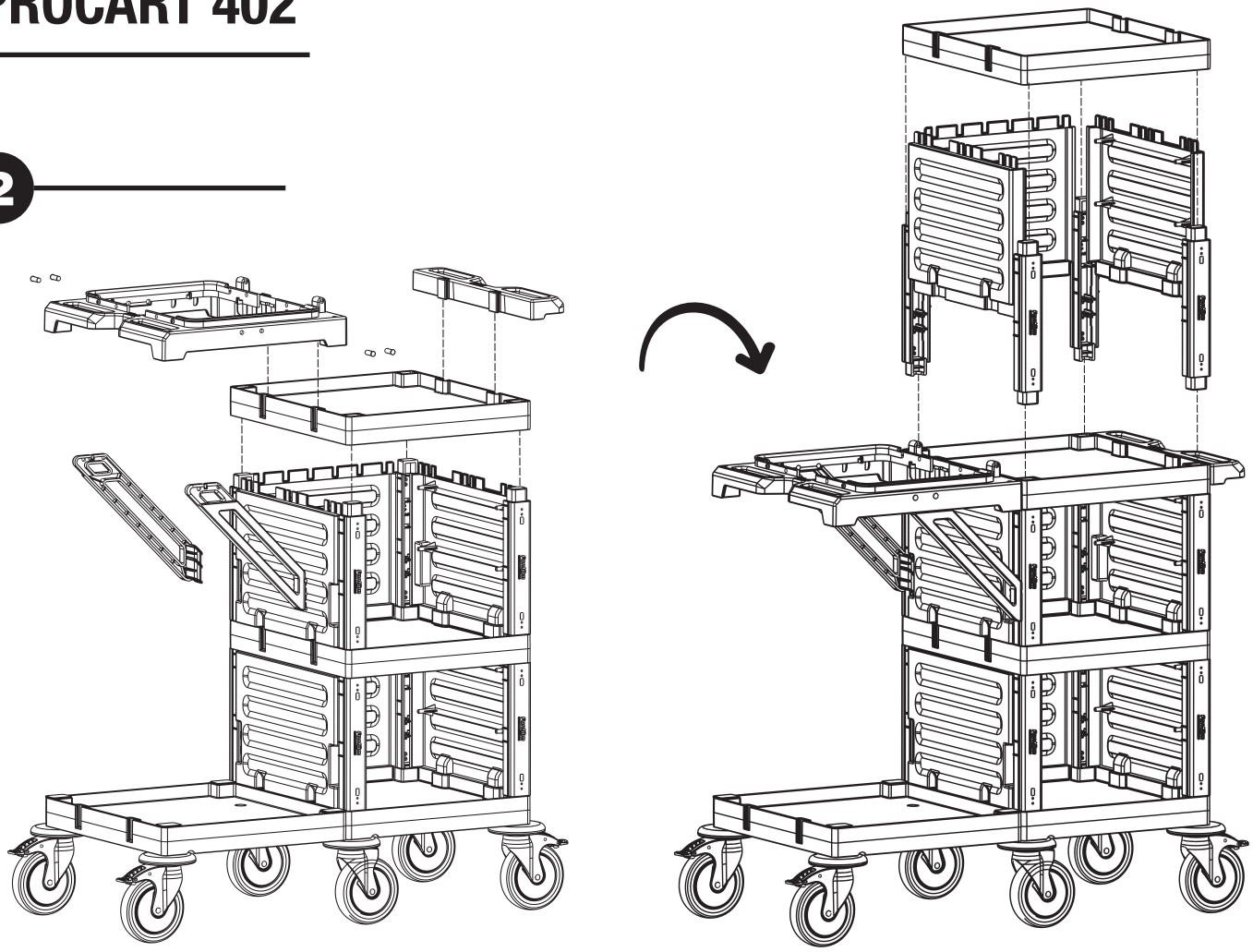

3

A PROCART OKP 405K

- 3 Set Temizlik Arabası Küçük Ön Kapak
- *3 Sets Cleaning Trolley Mini Front Cover*

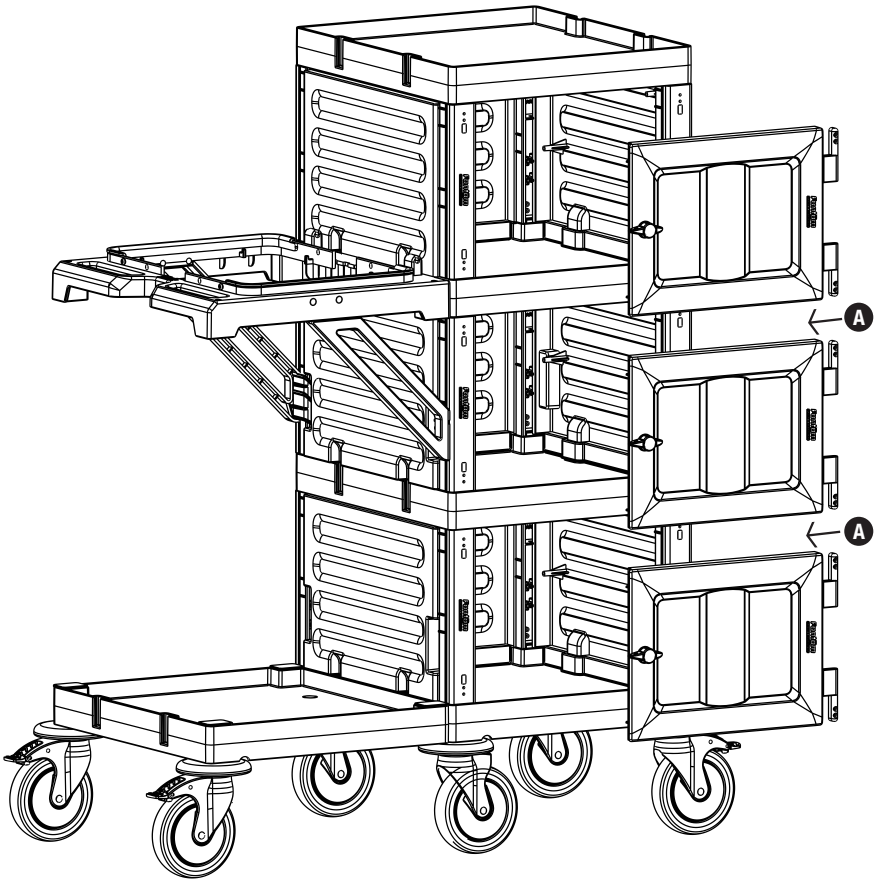

PROCART 402

4

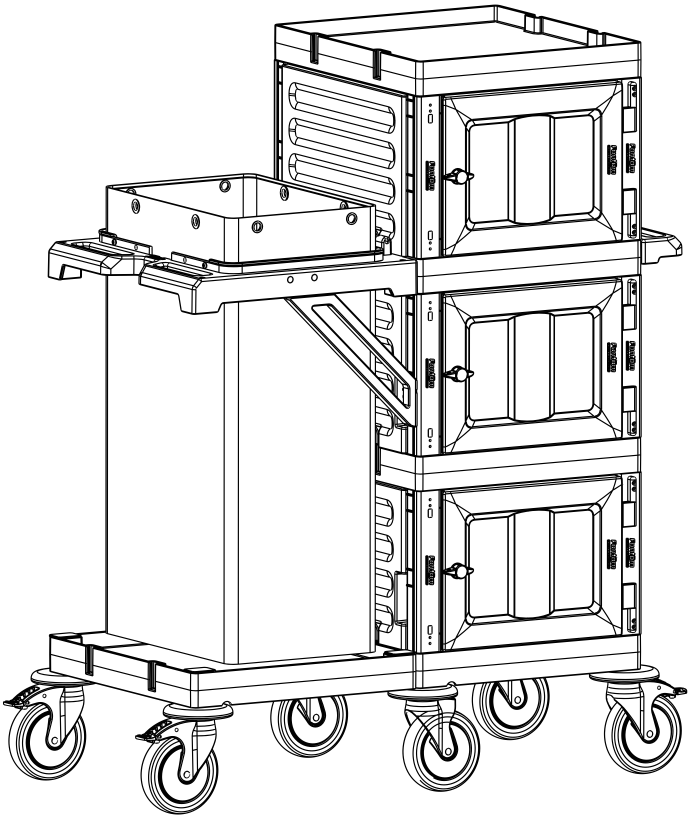

Fantom PROFESSIONAL

PROCART 74021

Kat Arabası / *Housekeeping Trolley*

PROCART 74021

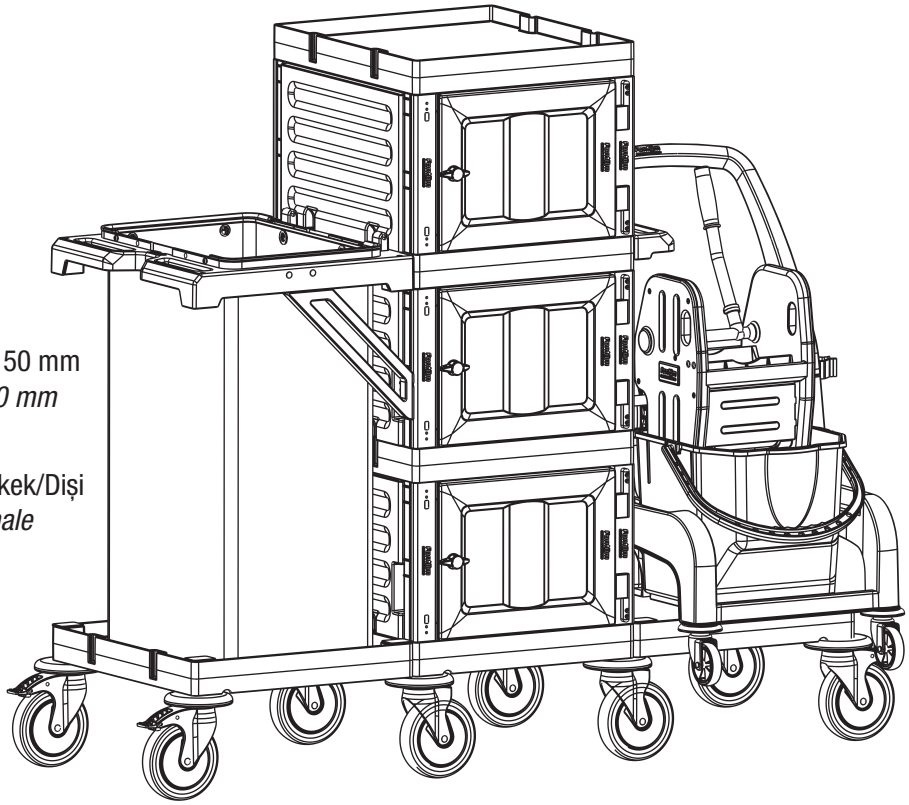

PROCART 400 X 1
Kat Arabası
Housekeeping Trolley

A **PROCART TPK 515T X 2 SET**
Procart Tamponlu Plastik Tekerlek Takımı Ø150 mm
Procart Plastic Wheel Set With Bumper Ø150 mm

B **PROCART KAG 210ED X 1 SET**
Temizlik Arabası Küçük Araba Alt Gövde - Erkek/Dişi
Cleaning Trolley Mini Base Body - Male/Female

C **PROCART TPA 320T X 1 SET**
Temizlik Arabası Pres Ayak Tıpa Seti
Cleaning Trolley Press Stand Stopple Set

D **PROCART TPG 325T X 2 SET**
Temizlik Arabası Gövde Tıpa Seti
Cleaning Trolley Body Stopple Set

E **PROCART OKP 405K X 3 SET**
Temizlik Arabası Küçük Ön Kapak
Cleaning Trolley Mini Front Cover

F **PROCART JET 720S X 1 SET**
Jet Temizlik Seti Çift Kovalı & Presli 2 X 25 Litre
Jet Cleaning Set With Duo Bucket & Down Press 2 X 25 Liters

1

A PROCART TPK 515T
- 2 Set Procart Tamponlu Plastik Tekerlek Takımı Ø150 mm
- *2 Sets Procart Plastic Wheel Set With Bumper Ø150 mm*

B PROCART KAG 210ED
- 1 Set Temizlik Arabası Küçük Araba Alt Gövde - Erkek/Dişi
- *1 Set Cleaning Trolley Mini Base Body - Male/Female*

C PROCART TPA 320T
- 1 Set Temizlik Arabası Pres Ayak Tıpa Seti
- *1 Set Cleaning Trolley Press Stand Stopple Set*

D PROCART TPG 325T
- 2 Set Temizlik Arabası Gövde Tıpa Seti
- *2 Sets Cleaning Trolley Body Stopple Set*

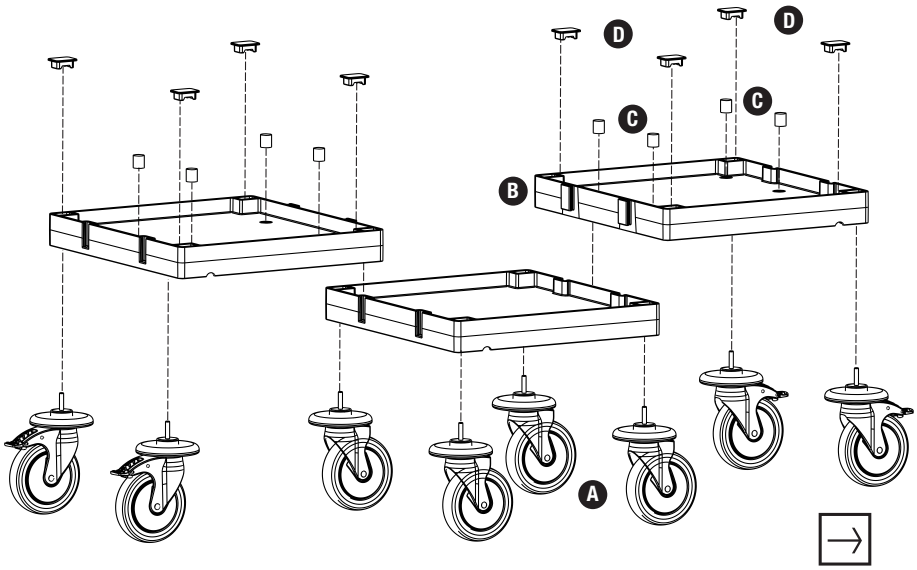

PROCART 74021

2

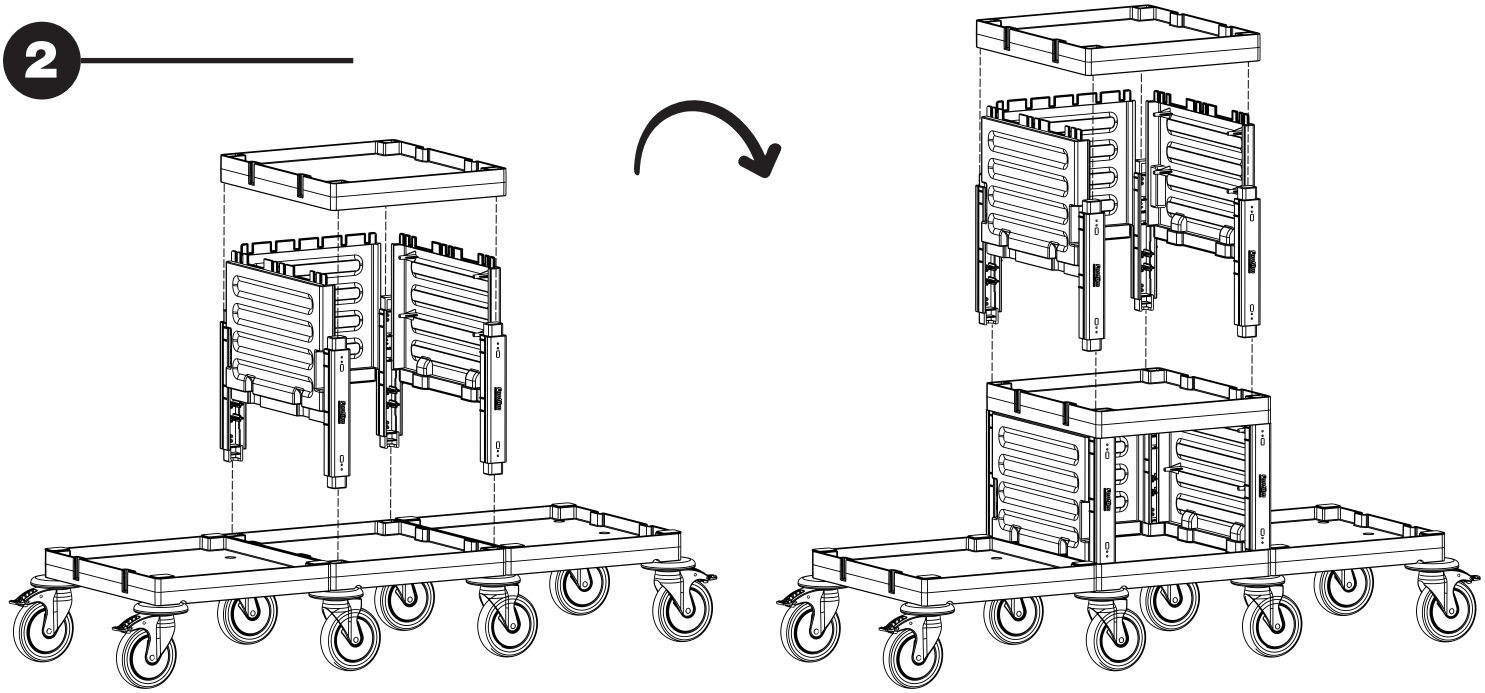

3

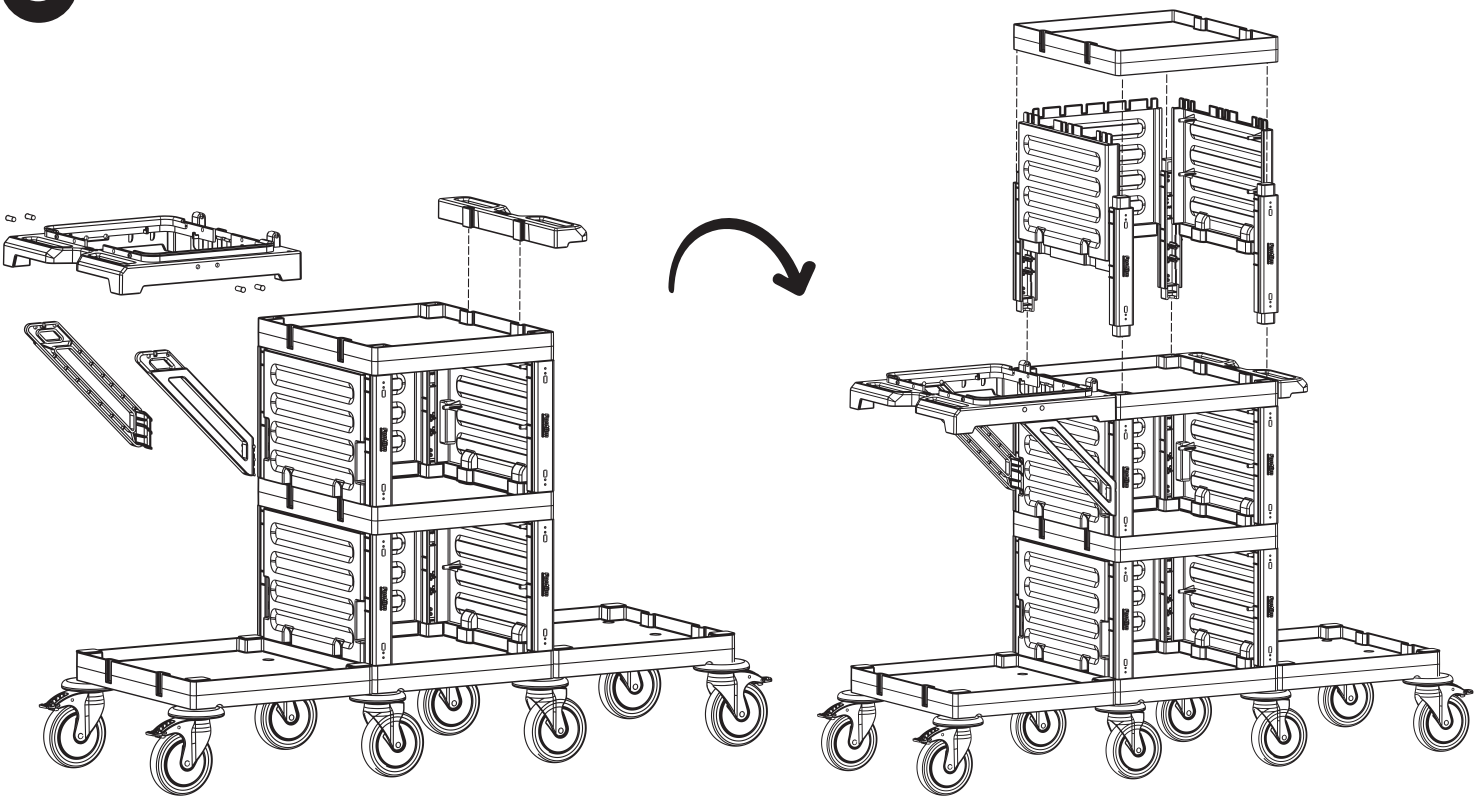

PROCART 74021

4

E PROCART OKP 405K

- 3 Set Temizlik Arabası Küçük Ön Kapak
- *3 Sets Cleaning Trolley Mini Front Cover*

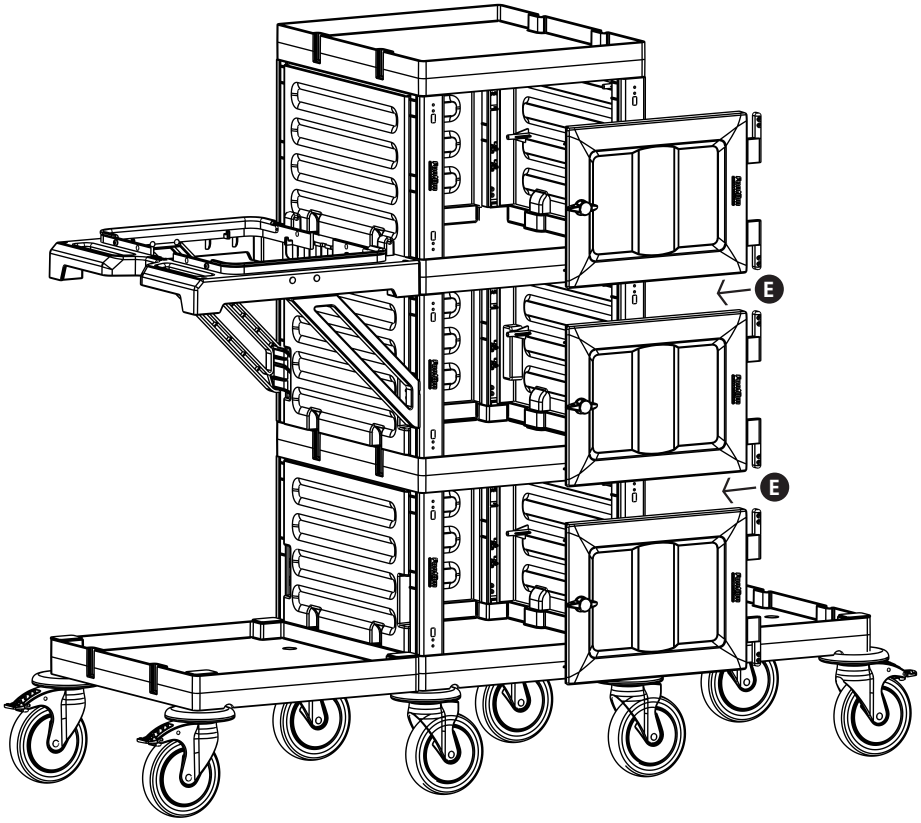

5

F PROCART JET 720S

- 1 Set Jet Temizlik Seti Çift Kovalı & Presli 2 X 25 Litre
- *1 Set Jet Cleaning Set With Duo Bucket & Down Press 2 X 25 Liters*

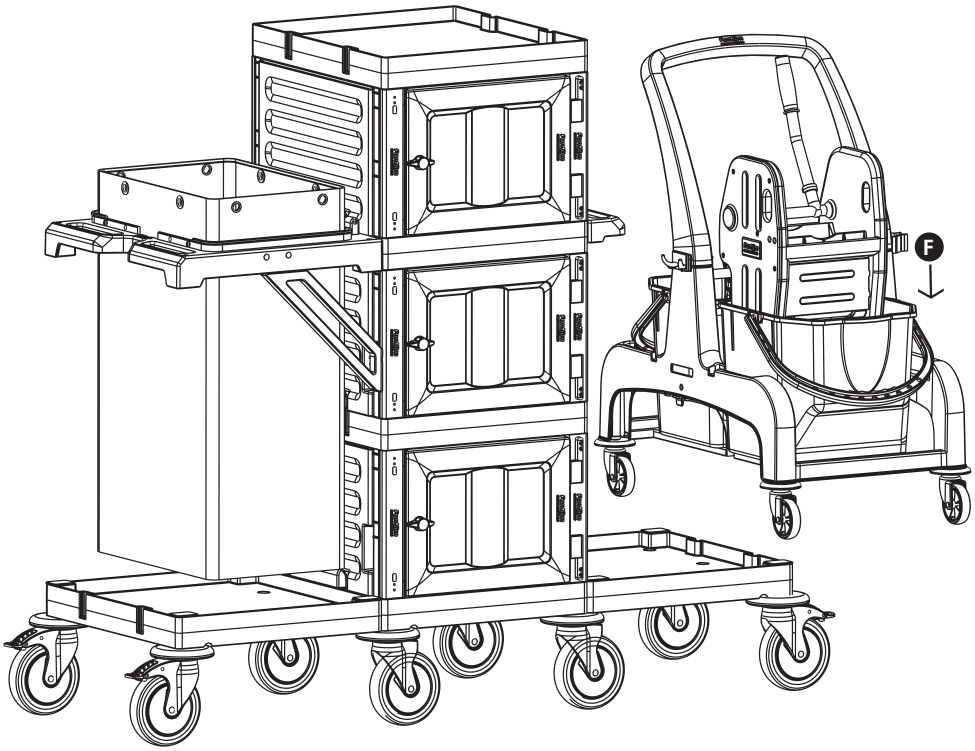

Fantom PROFESSIONAL

PROCART 74022

Kat Arabası / *Housekeeping Trolley*

PROCART 74022

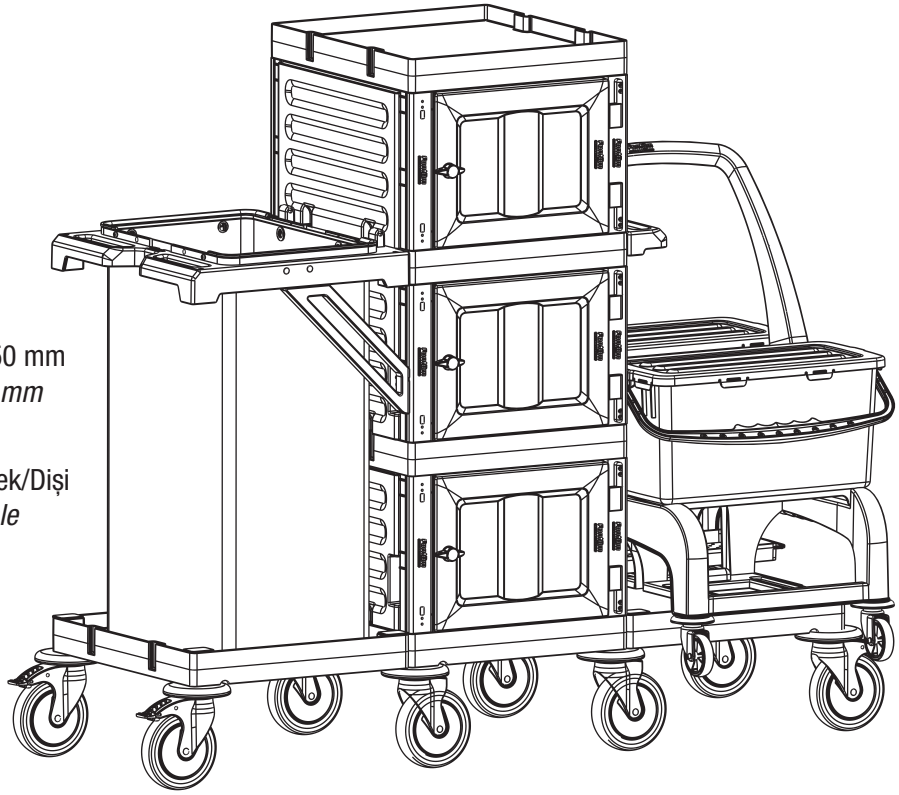

PROCART 400 X 1
Kat Arabası
Housekeeping Trolley

A **PROCART TPK 515T X 2 SET**
Procart Tamponlu Plastik Tekerlek Takımı Ø150 mm
Procart Plastic Wheel Set With Bumper Ø150 mm

B **PROCART KAG 210ED X 1 SET**
Temizlik Arabası Küçük Araba Alt Gövde - Erkek/Dişi
Cleaning Trolley Mini Base Body - Male/Female

C **PROCART TPA 320T X 1 SET**
Temizlik Arabası Pres Ayak Tıpa Seti
Cleaning Trolley Press Stand Stopple Set

D **PROCART TPG 325T X 2 SET**
Temizlik Arabası Gövde Tıpa Seti
Cleaning Trolley Body Stopple Set

E **PROCART OKP 405K X 3 SET**
Temizlik Arabası Küçük Ön Kapak
Cleaning Trolley Mini Front Cover

F **PROCART JET 722S X 1 SET**
Jet Temizlik Seti Sızdırmaz Kovalı 2 X 22 Litre
Jet Cleaning Set With Duo Leakproof Bucket 2 X 22 Liters

1

A PROCART TPK 515T
- 2 Set Procart Tamponlu Plastik Tekerlek Takımı Ø150 mm
- *2 Sets Procart Plastic Wheel Set With Bumper Ø150 mm*

B PROCART KAG 210ED
- 1 Set Temizlik Arabası Küçük Araba Alt Gövde - Erkek/Dişi
- *1 Set Cleaning Trolley Mini Base Body - Male/Female*

C PROCART TPA 320T
- 1 Set Temizlik Arabası Pres Ayak Tıpa Seti
- *1 Set Cleaning Trolley Press Stand Stopple Set*

D PROCART TPG 325T
- 2 Set Temizlik Arabası Gövde Tıpa Seti
- *2 Sets Cleaning Trolley Body Stopple Set*

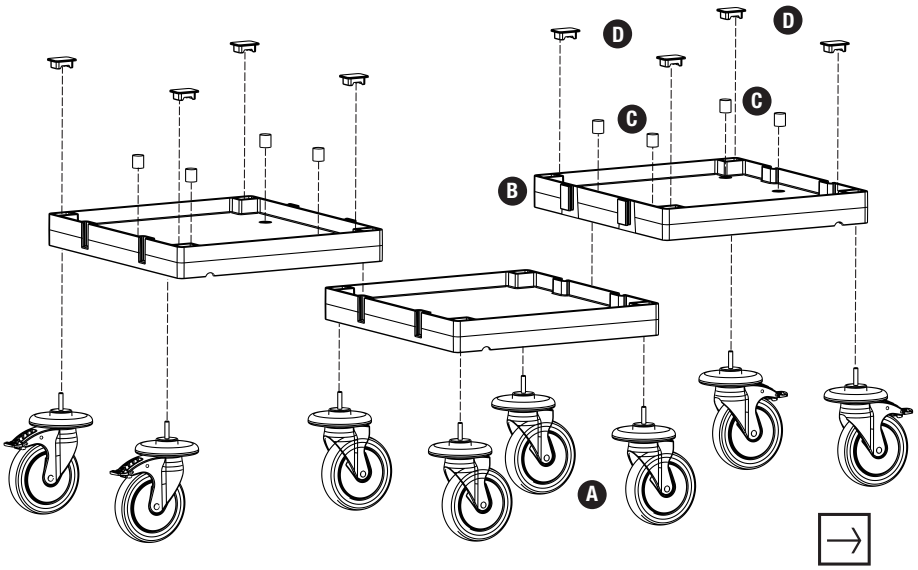

PROCART 74022

2

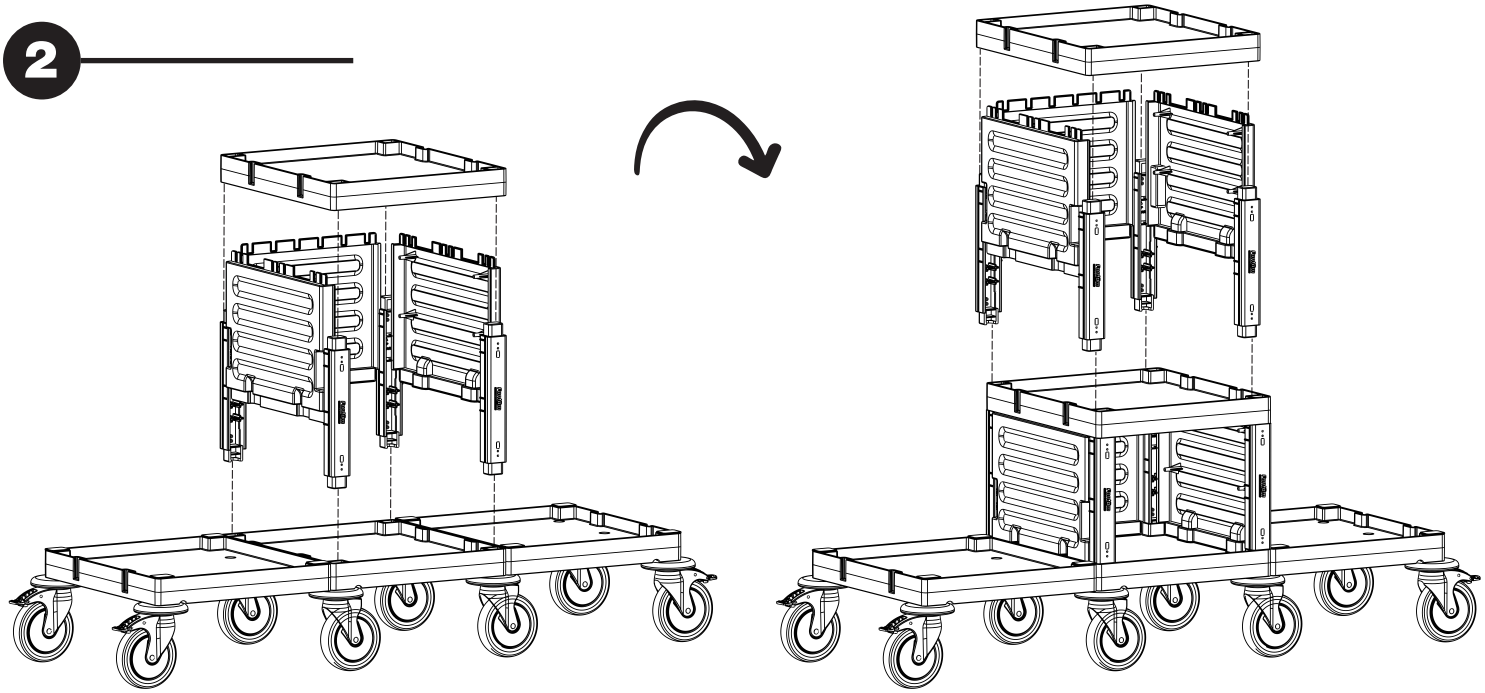

3

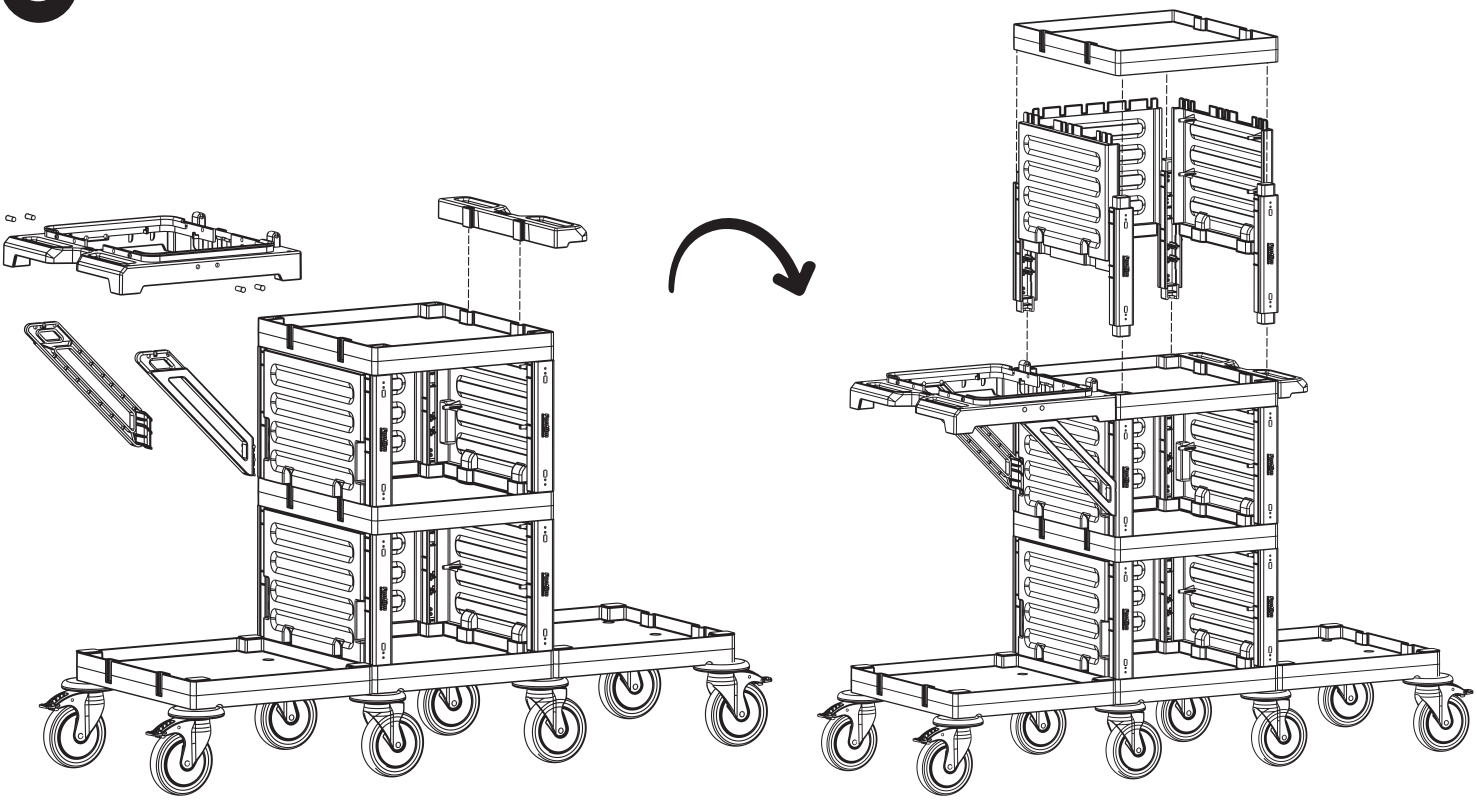

PROCART 74022

4

E PROCART OKP 405K

- 3 Set Temizlik Arabası Küçük Ön Kapak
- *3 Sets Cleaning Trolley Mini Front Cover*

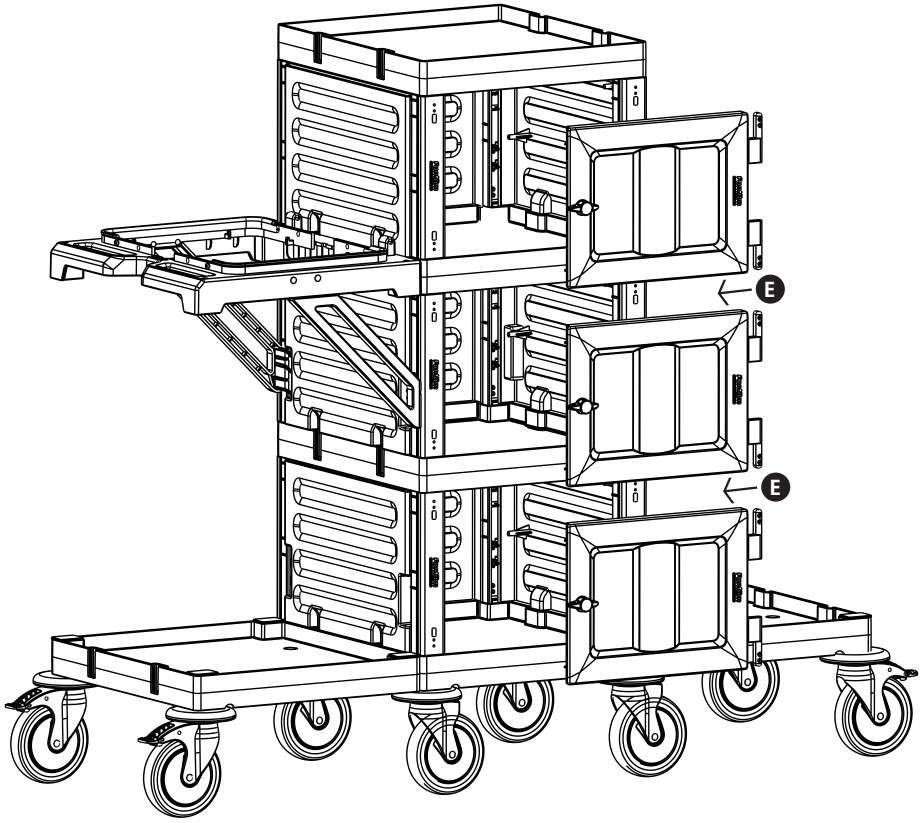

5

F PROCART JET 722S

- 1 Set Jet Temizlik Seti Sızdırmaz Kovalı 2 X 22 Litre
- *1 Set Jet Cleaning Set With Duo Leakproof Bucket 2 X 22 Liters*

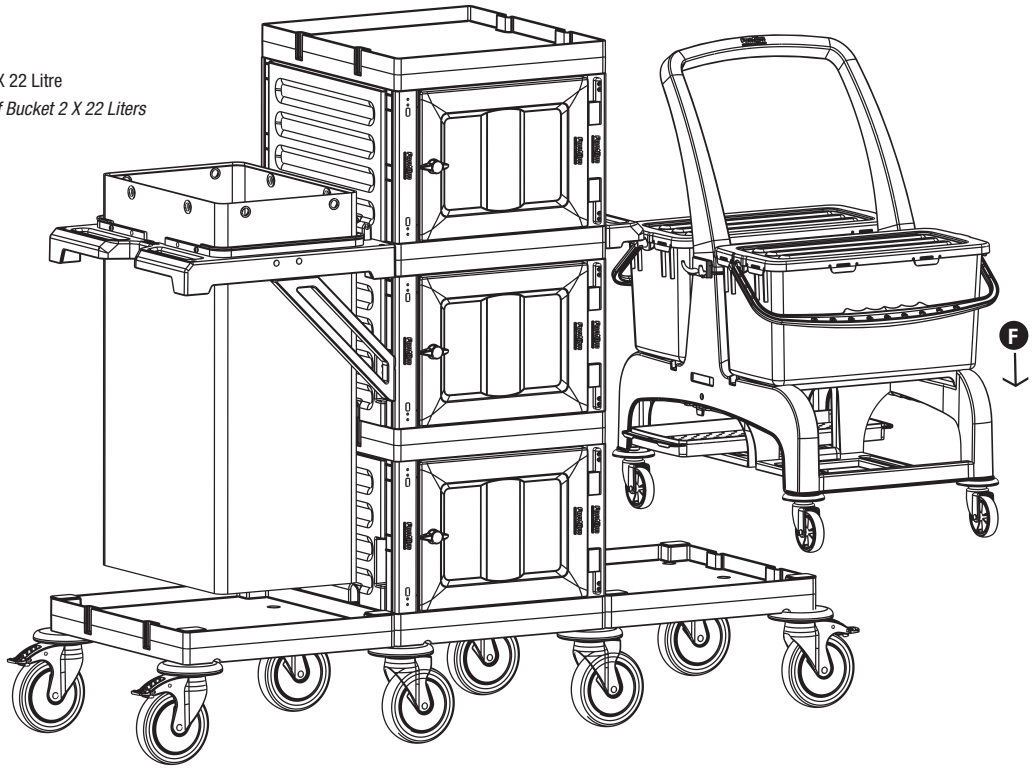

Fantom PROFESSIONAL

PROCART 403

Kat Arabası / *Housekeeping Trolley*

PROCART 403

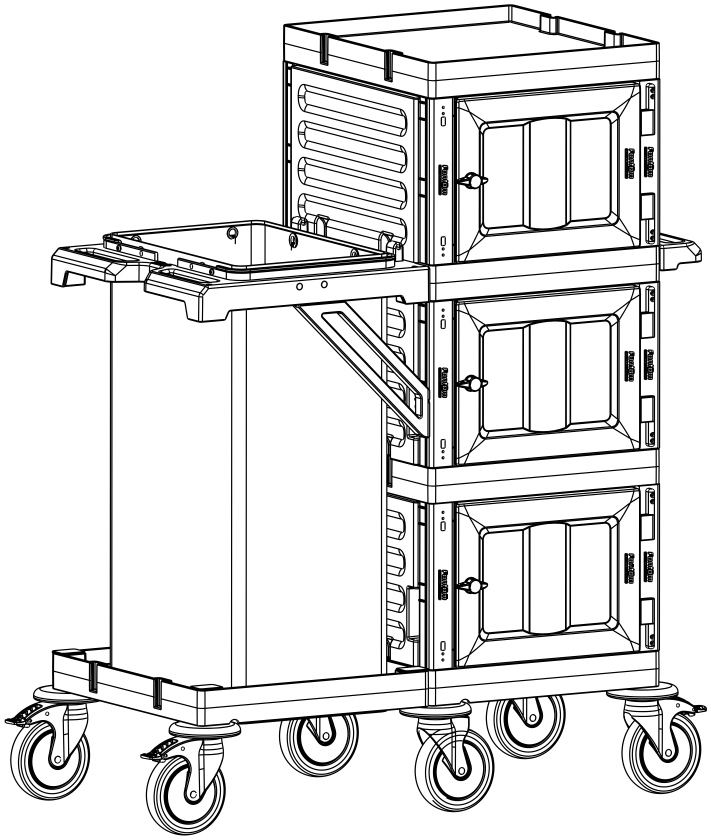

PROCART 400 X 1
Kat Arabası
Housekeeping Trolley

A PROCART OKP 405K X 3 SET
Temizlik Arabası Küçük Ön Kapak
Cleaning Trolley Mini Front Cover

B PROCART RAY 515R X 2 SET
Temizlik Arabası Ray Takımı
Cleaning Trolley Slider Set

C PROCART CKS 630C X 2 SET
Temizlik Arabası Çekmece Seti 18 Litre
Cleaning Trolley Drawer Set 18 Liters

1

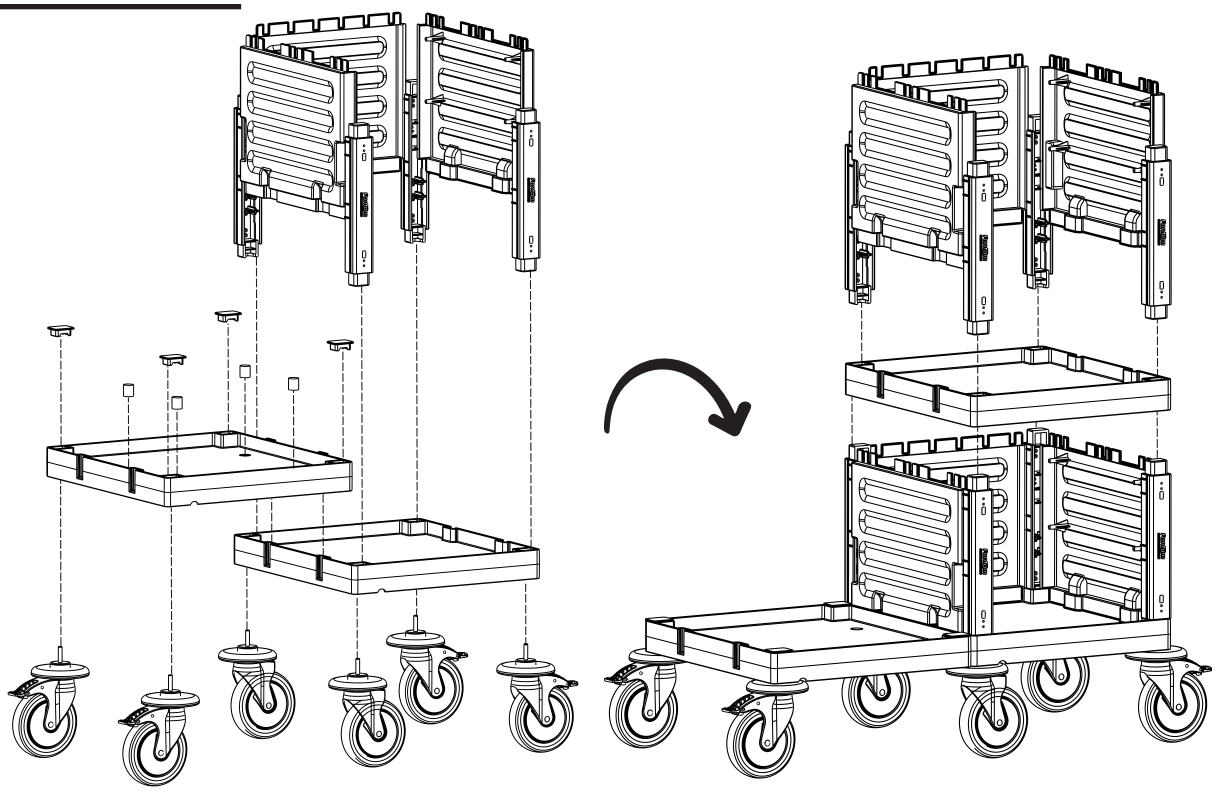

PROCART 403

2

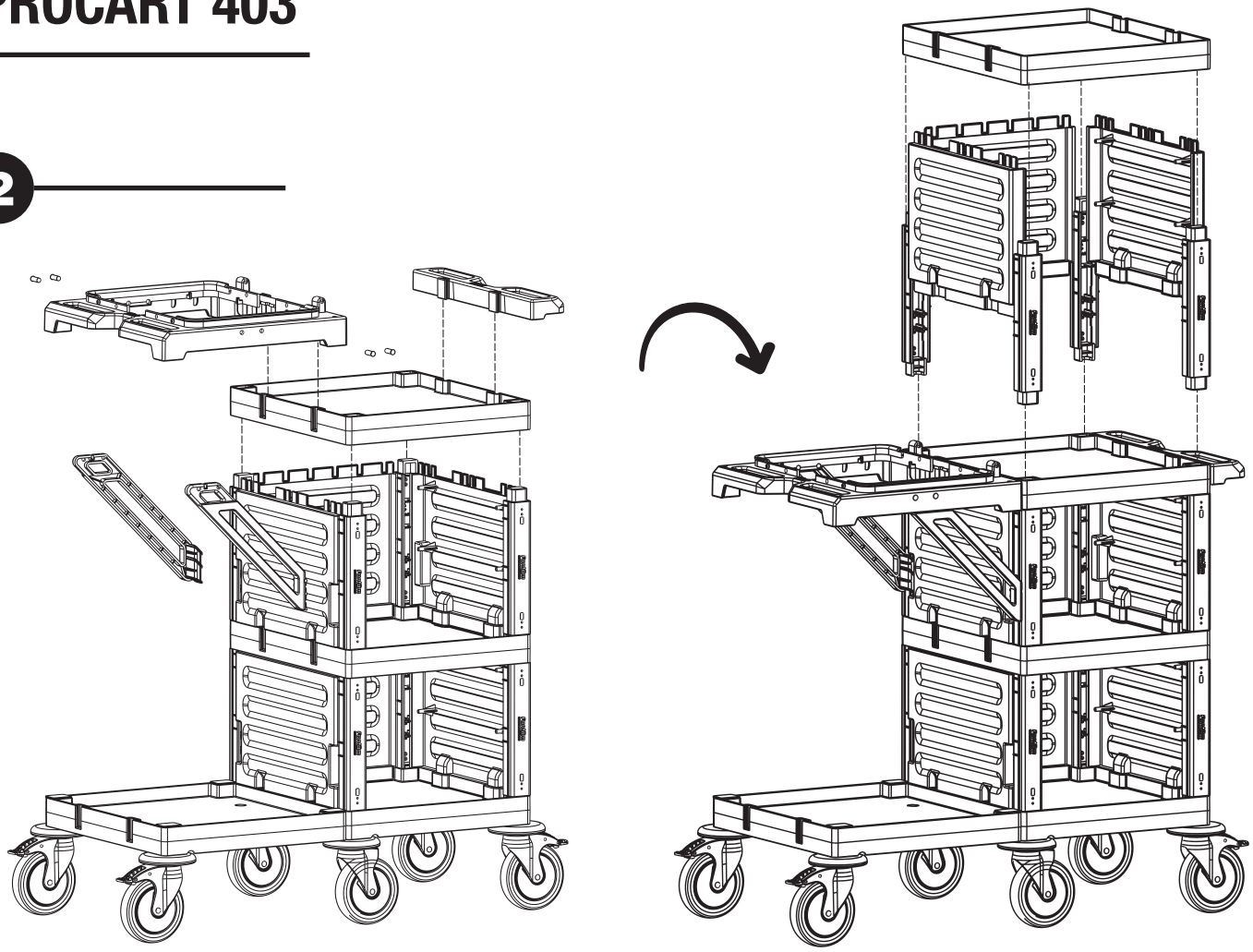

3

B PROCART RAY 515R

- 2 Set Temizlik Arabası Ray Takımı
- *2 Sets Cleaning Trolley Slider Set*

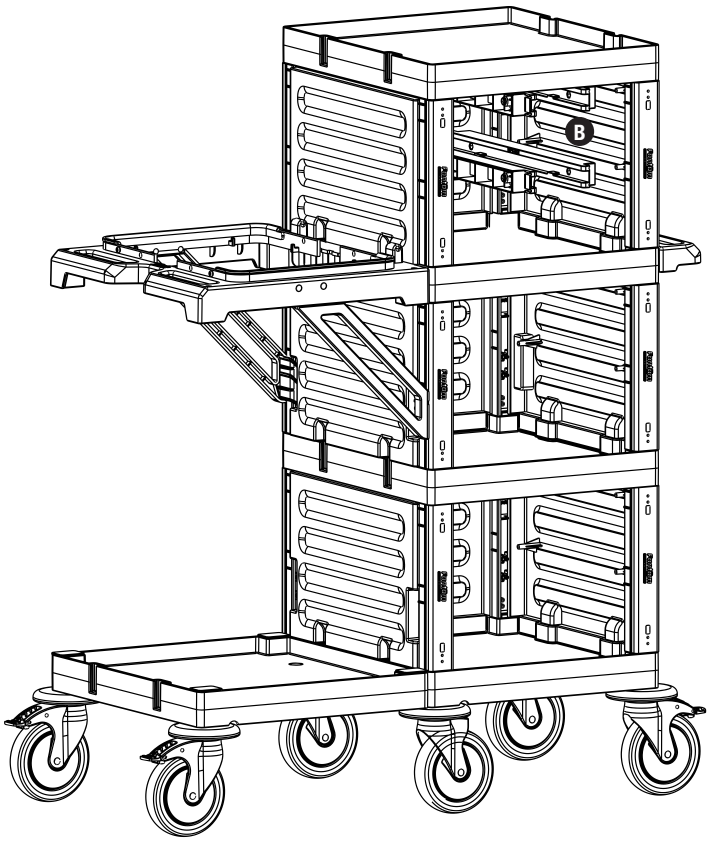

PROCART 403

4

A PROCART OKP 405K

- 3 Set Temizlik Arabası Küçük Ön Kapak
- *3 Sets Cleaning Trolley Mini Front Cover*

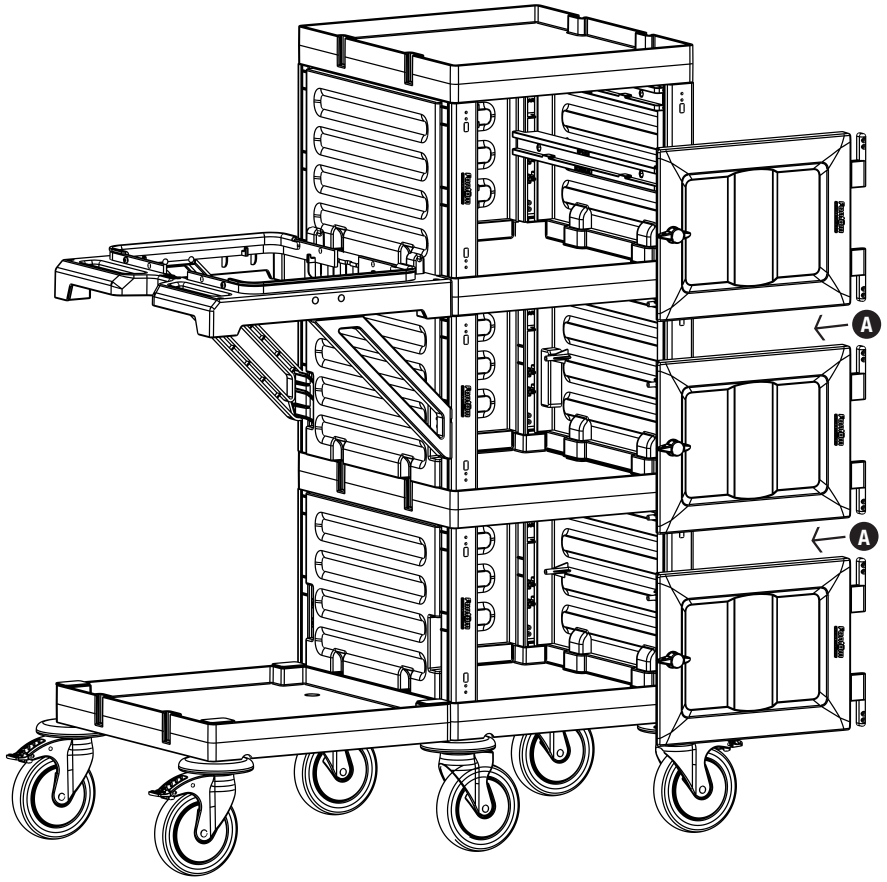

5

C PROCART CKS 630C

- 2 Set Temizlik Arabası Çekmece Seti 18 Litre
- *2 Sets Cleaning Trolley Drawer Set 18 Liters*

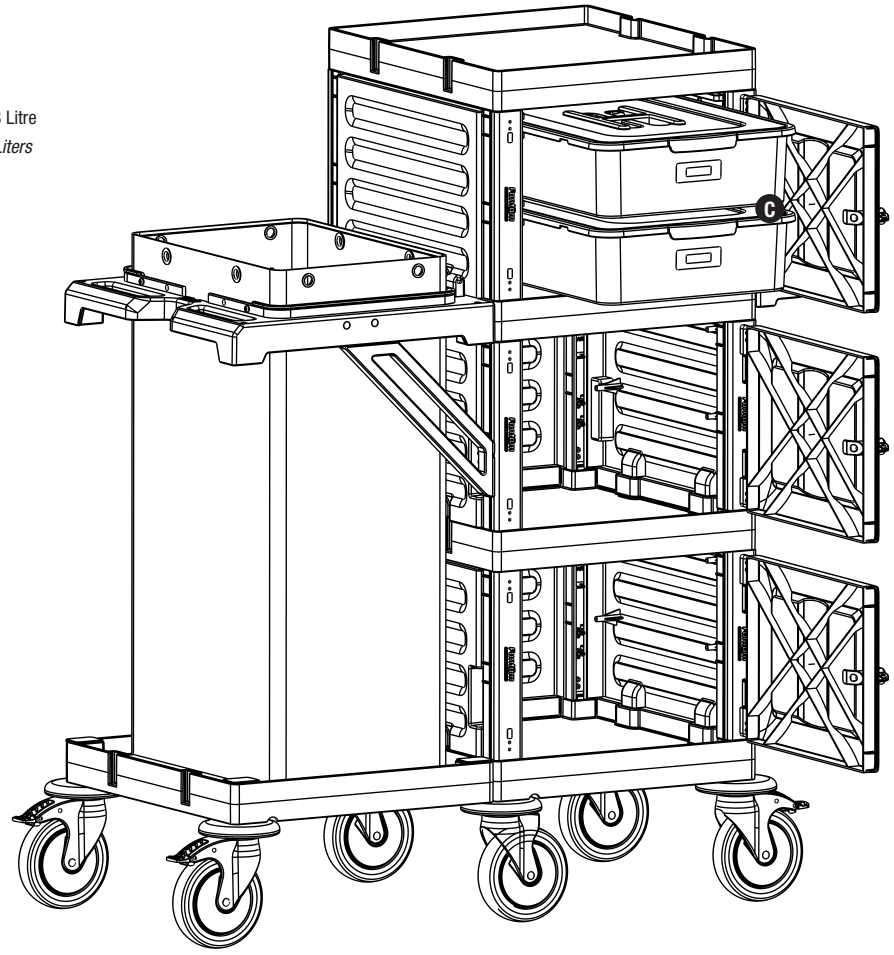

Fantom PROFESSIONAL

PROCART 74031

Kat Arabası / *Housekeeping Trolley*

PROCART 74031

PROCART 400 X 1
Kat Arabası
Housekeeping Trolley

A **PROCART TPK 515T X 2 SET**
Procart Tamponlu Plastik Tekerlek Takımı Ø150 mm
Procart Plastic Wheel Set With Bumper Ø150 mm

B **PROCART KAG 210ED X 1 SET**
Temizlik Arabası Küçük Araba Alt Gövde - Erkek/Dişi
Cleaning Trolley Mini Base Body - Male/Female

C **PROCART TPA 320T X 1 SET**
Temizlik Arabası Pres Ayak Tıpa Seti
Cleaning Trolley Press Stand Stopple Set

D **PROCART TPG 325T X 2 SET**
Temizlik Arabası Gövde Tıpa Seti
Cleaning Trolley Body Stopple Set

E **PROCART OKP 405K X 3 SET**
Temizlik Arabası Küçük Ön Kapak
Cleaning Trolley Mini Front Cover

F **PROCART RAY 515R X 2 SET**
Temizlik Arabası Ray Takımı
Cleaning Trolley Slider Set

G **PROCART CKS 630C X 2 SET**
Temizlik Arabası Çekmece Seti 18 Litre
Cleaning Trolley Drawer Set 18 Liters

H **PROCART JET 720S X 1 SET**
Jet Temizlik Seti Çift Kovalı & Presli 2 X 25 Litre
Jet Cleaning Set With Duo Bucket & Down Press 2 X 25 Liters

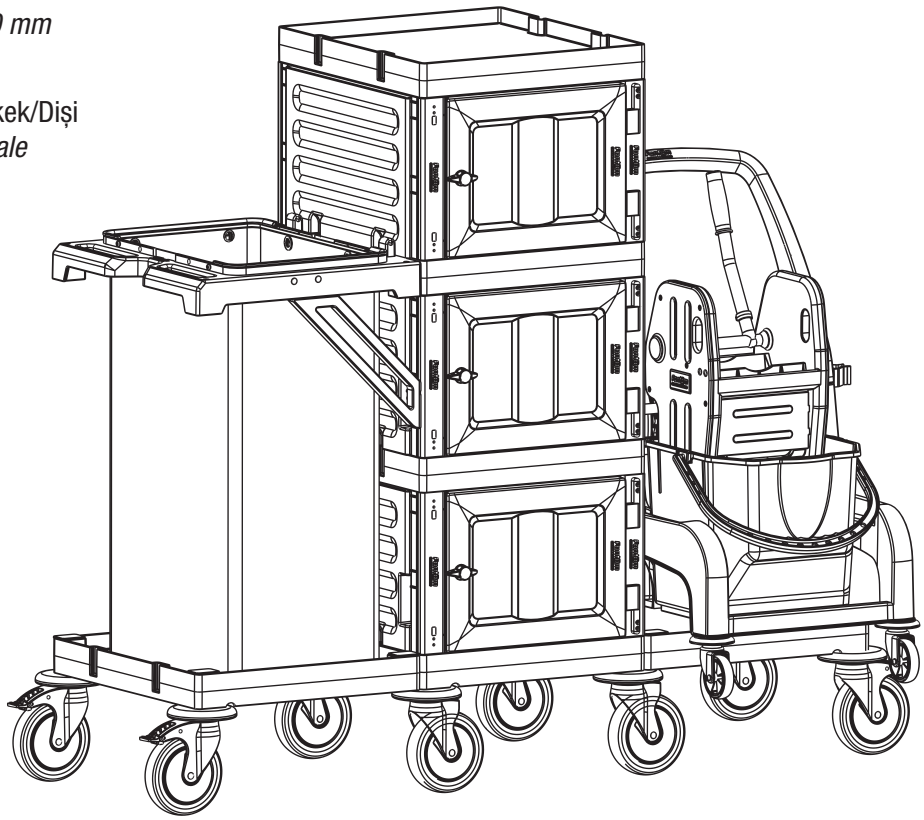

PROCART 74031

1

A PROCART TPK 515T
- 2 Set Procart Tamponlu Plastik Tekerlek Takımı Ø150 mm
- *2 Sets Procart Plastic Wheel Set With Bumper Ø150 mm*

B PROCART KAG 210ED
- 1 Set Temizlik Arabası Küçük Araba Alt Gövde - Erkek/Dişi
- *1 Set Cleaning Trolley Mini Base Body - Male/Female*

C PROCART TPA 320T
- 1 Set Temizlik Arabası Pres Ayak Tıpa Seti
- *1 Set Cleaning Trolley Press Stand Stopple Set*

D PROCART TPG 325T
- 2 Set Temizlik Arabası Gövde Tıpa Seti
- *2 Sets Cleaning Trolley Body Stopple Set*

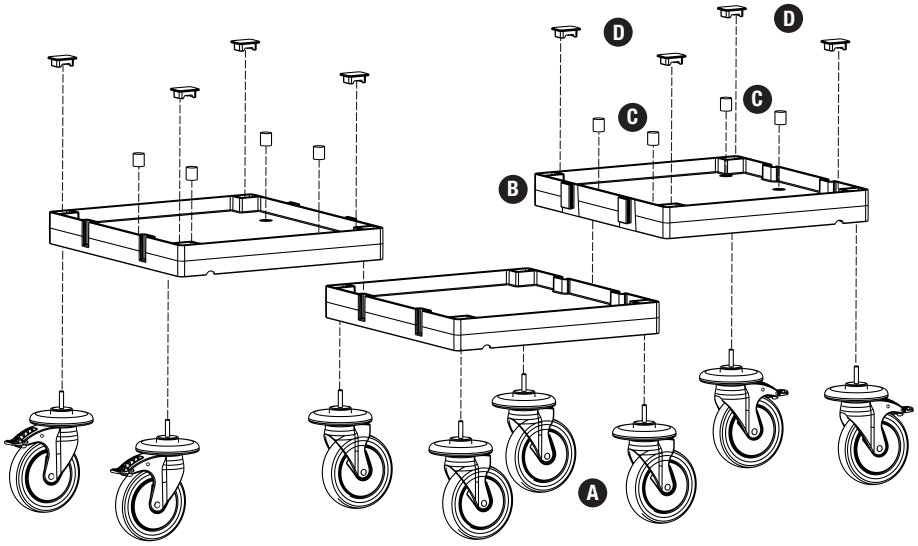

2

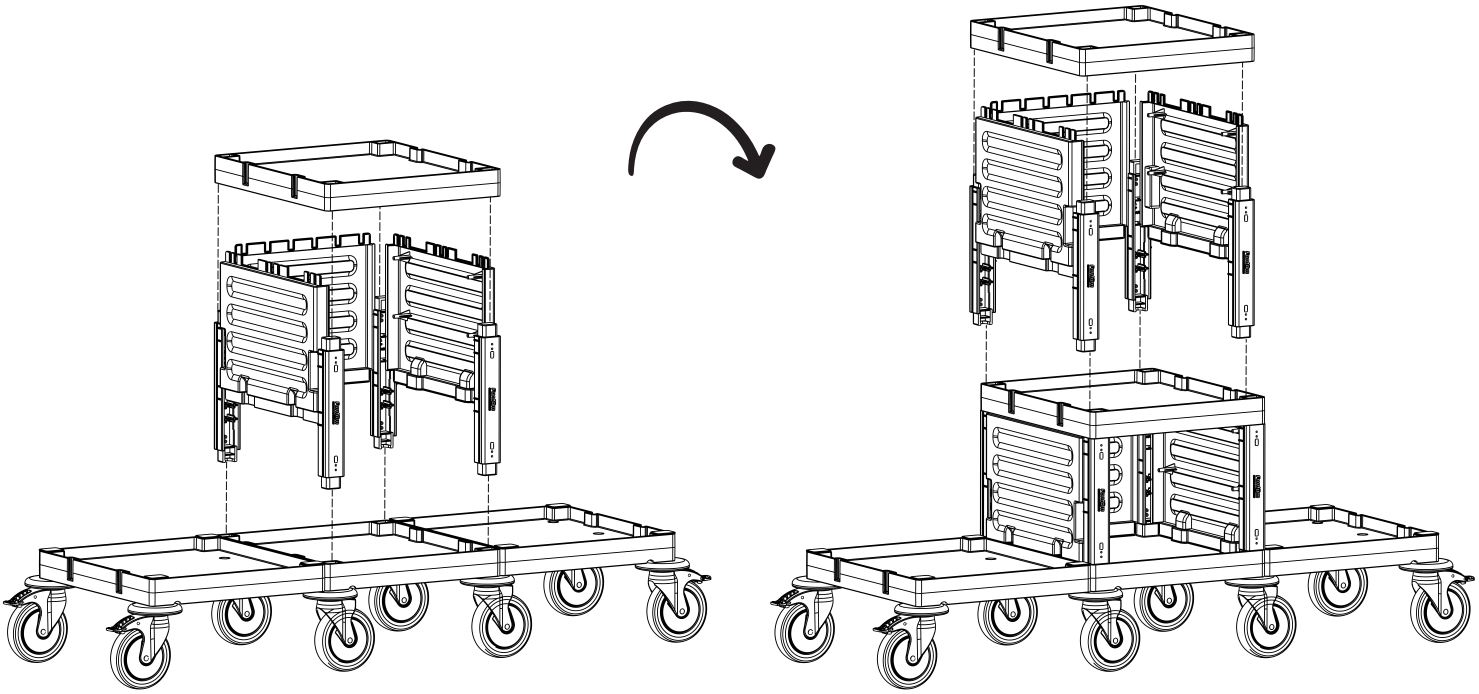

PROCART 74031

3

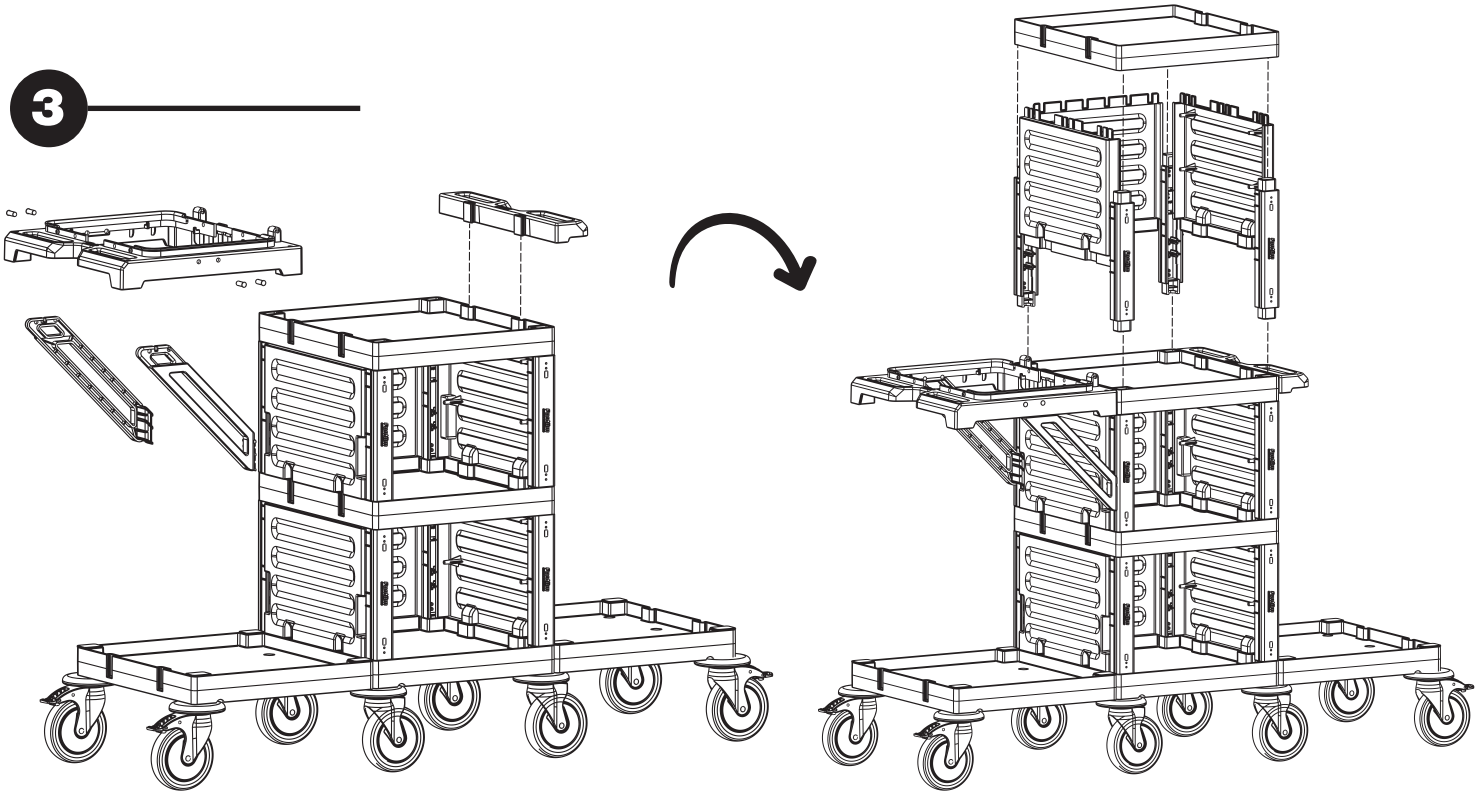

4

F PROCART RAY 515R

- 2 Set Temizlik Arabası Ray Takımı
- *2 Sets Cleaning Trolley Slider Set*

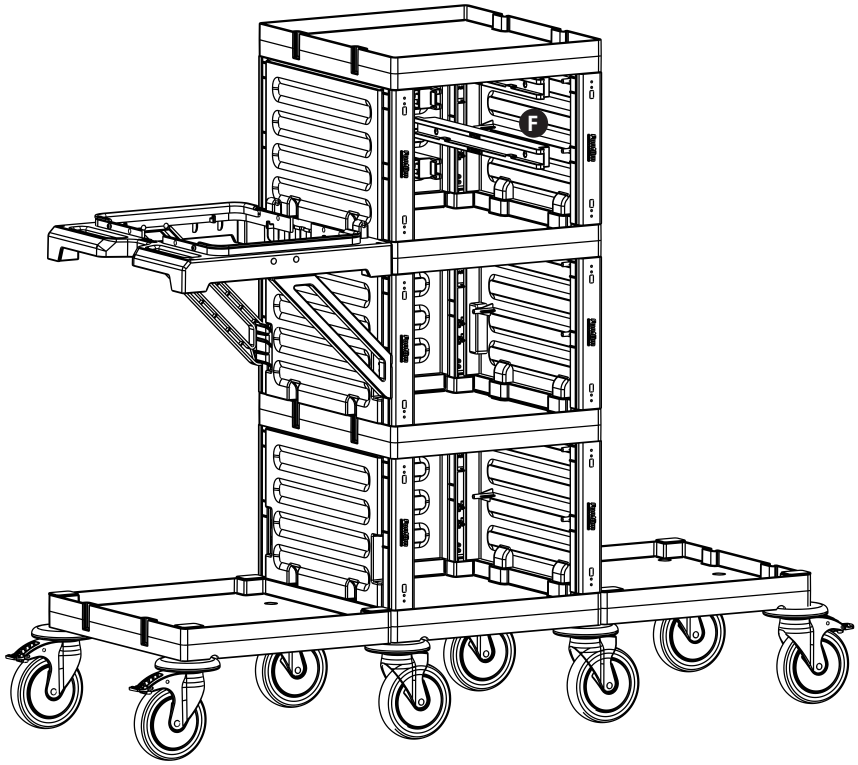

PROCART 74031

5

E PROCART OKP 405K

- 3 Set Temizlik Arabası Küçük Ön Kapak
- *3 Sets Cleaning Trolley Mini Front Cover*

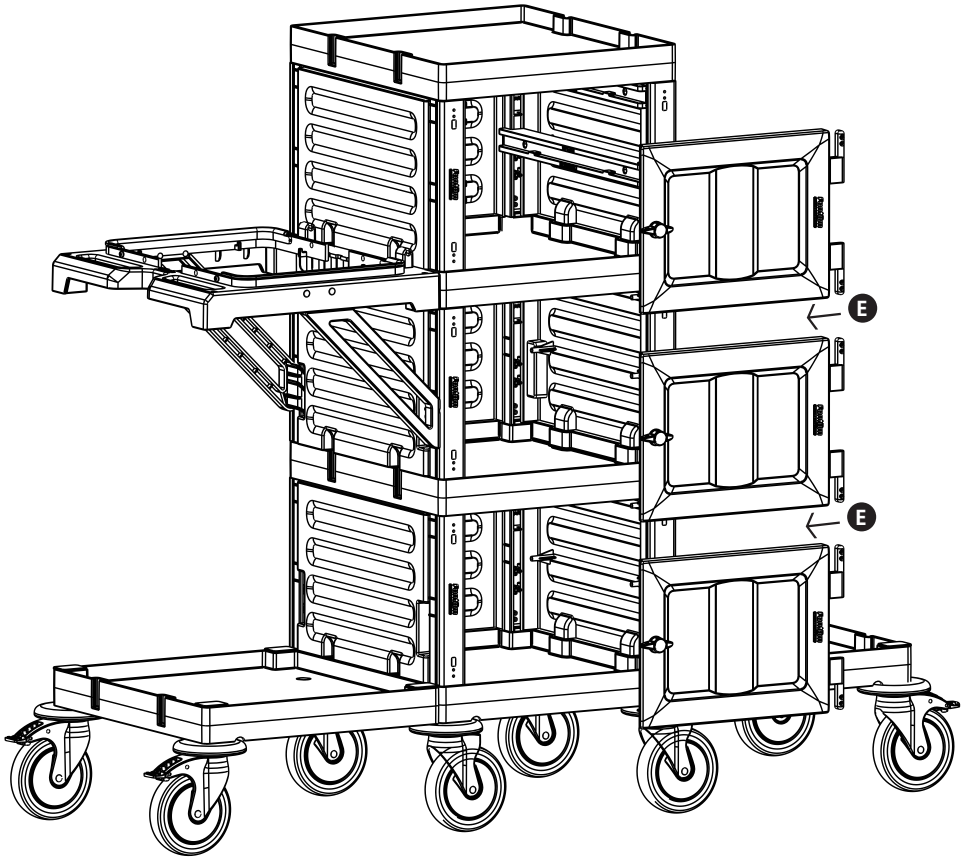

6

G PROCART CKS 630C

- 2 Set Temizlik Arabası Çekmece Seti 18 Litre
- *2 Sets Cleaning Trolley Drawer Set 18 Liters*

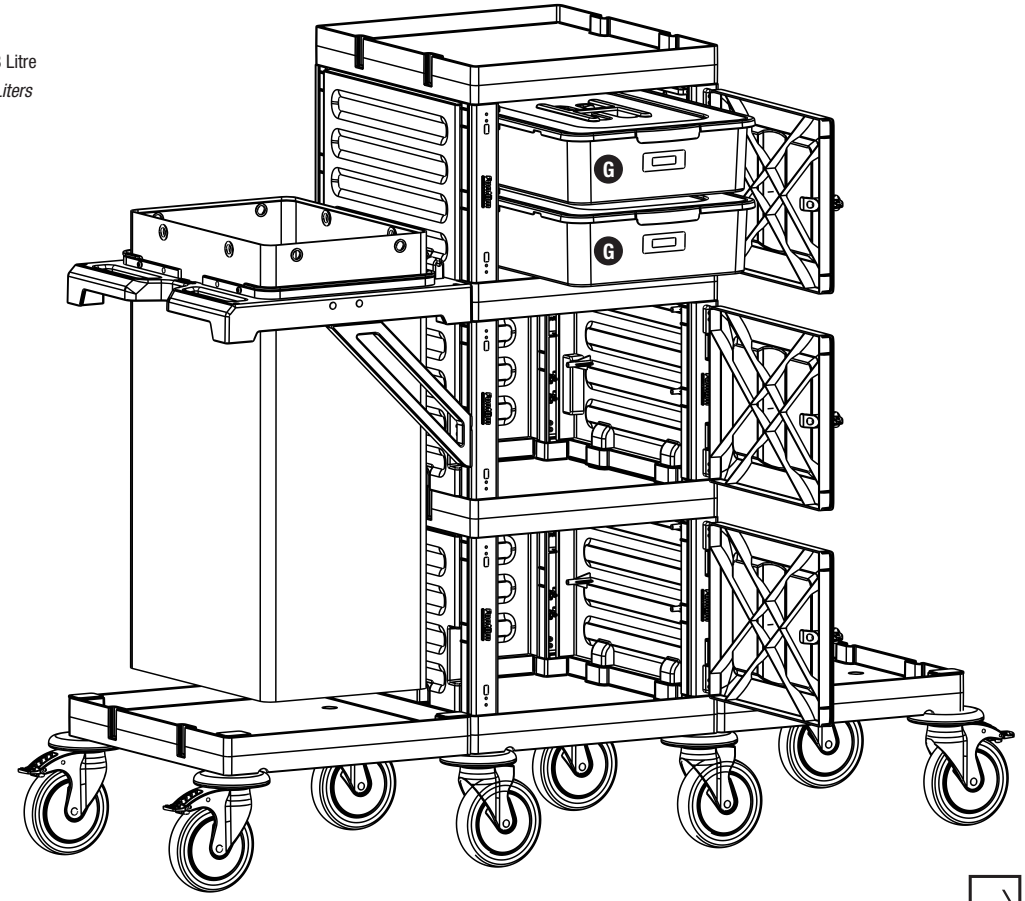

PROCART 74031

7

H PROCART JET 720S

- 1 Set Jet Temizlik Seti Çift Kovalı & Presli 2 X 25 Litre
- *1 Set Jet Cleaning Set With Duo Bucket & Down Press 2 X 25 Liters*

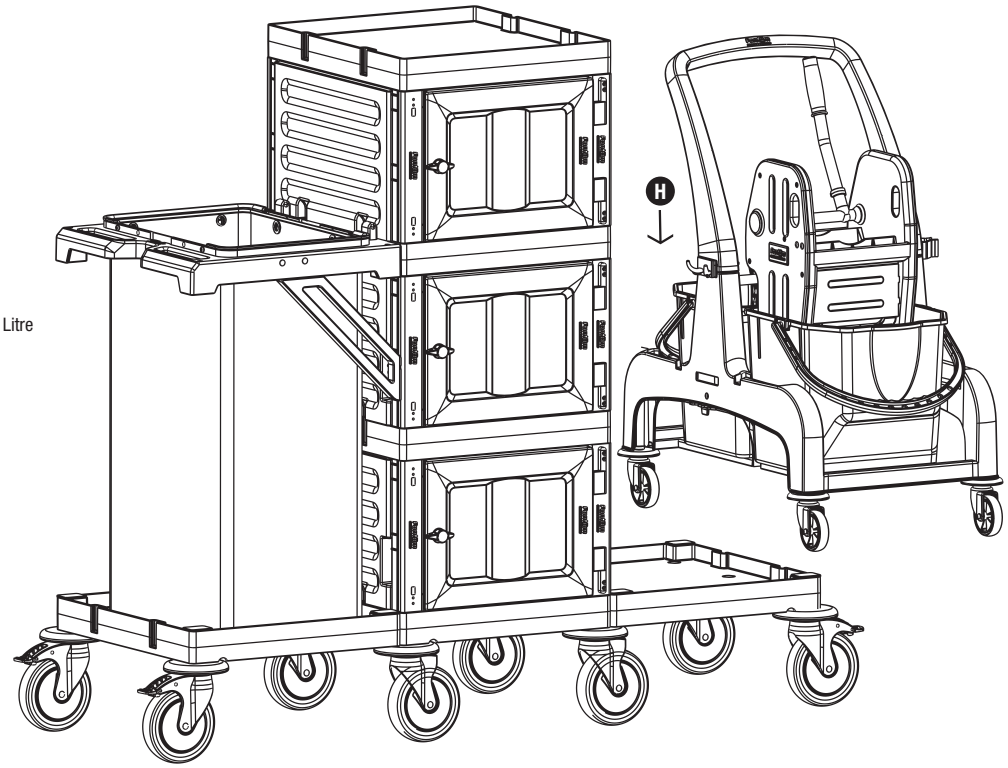

Fantom PROFESSIONAL

PROCART 74032

Kat Arabası / *Housekeeping Trolley*

PROCART 74032

PROCART 400 X 1
Kat Arabası
Housekeeping Trolley

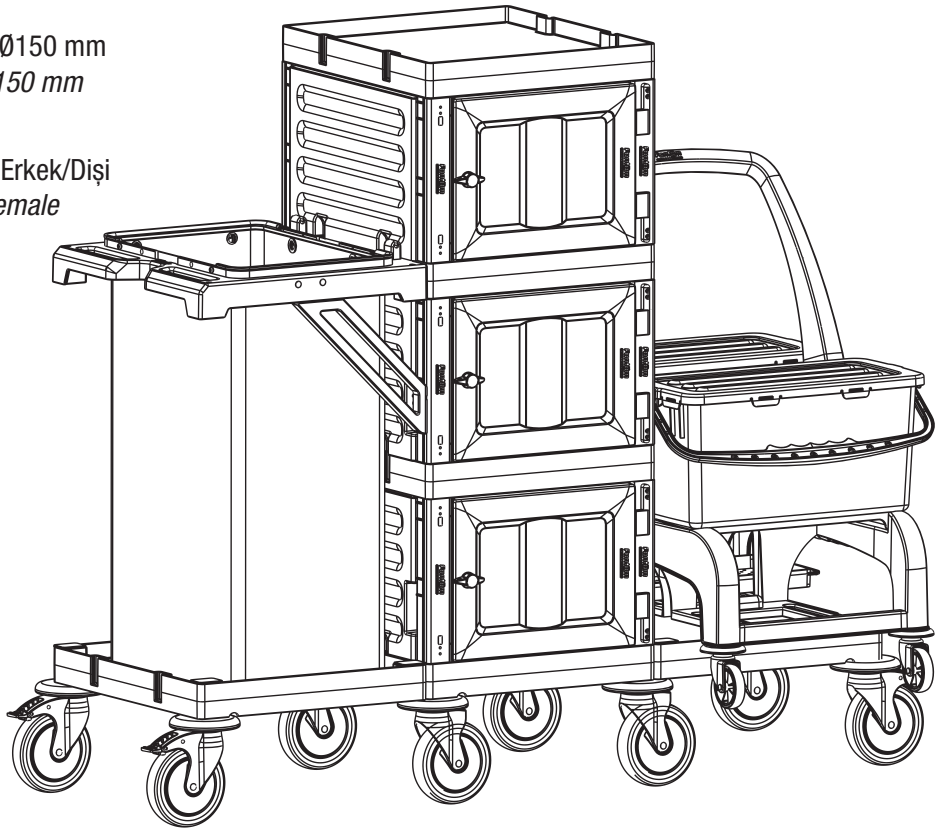

A **PROCART TPK 515T X 2 SET**
Procart Tamponlu Plastik Tekerlek Takımı Ø150 mm
Procart Plastic Wheel Set With Bumper Ø150 mm

B **PROCART KAG 210ED X 1 SET**
Temizlik Arabası Küçük Araba Alt Gövde - Erkek/Dişi
Cleaning Trolley Mini Base Body - Male/Female

C **PROCART TPA 320T X 1 SET**
Temizlik Arabası Pres Ayak Tıpa Seti
Cleaning Trolley Press Stand Stopple Set

D **PROCART TPG 325T X 2 SET**
Temizlik Arabası Gövde Tıpa Seti
Cleaning Trolley Body Stopple Set

E **PROCART OKP 405K X 3 SET**
Temizlik Arabası Küçük Ön Kapak
Cleaning Trolley Mini Front Cover

F **PROCART RAY 515R X 2 SET**
Temizlik Arabası Ray Takımı
Cleaning Trolley Slider Set

G **PROCART CKS 630C X 2 SET**
Temizlik Arabası Çekmece Seti 18 Litre
Cleaning Trolley Drawer Set 18 Liters

H **PROCART JET 722S X 1 SET**
Jet Temizlik Seti Sızdırmaz Kovalı 2 X 22 Litre
Jet Cleaning Set With Duo Leakproof Bucket 2 X 22 Liters

PROCART 74032

1

A PROCART TPK 515T
- 2 Set Procart Tamponlu Plastik Tekerlek Takımı Ø150 mm
- *2 Sets Procart Plastic Wheel Set With Bumper Ø150 mm*

B PROCART KAG 210ED
- 1 Set Temizlik Arabası Küçük Araba Alt Gövde - Erkek/Dişi
- *1 Set Cleaning Trolley Mini Base Body - Male/Female*

C PROCART TPA 320T
- 1 Set Temizlik Arabası Pres Ayak Tıpa Seti
- *1 Set Cleaning Trolley Press Stand Stopple Set*

D PROCART TPG 325T
- 2 Set Temizlik Arabası Gövde Tıpa Seti
- *2 Sets Cleaning Trolley Body Stopple Set*

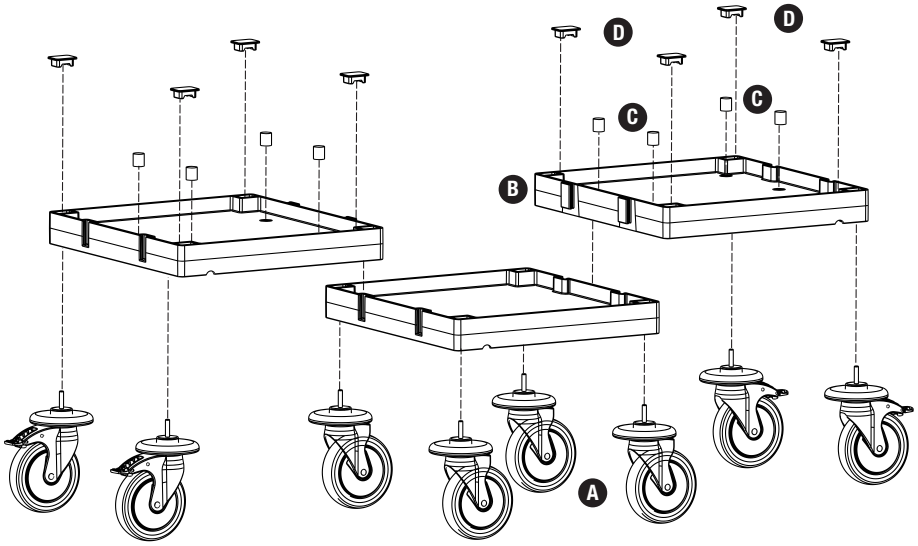

2

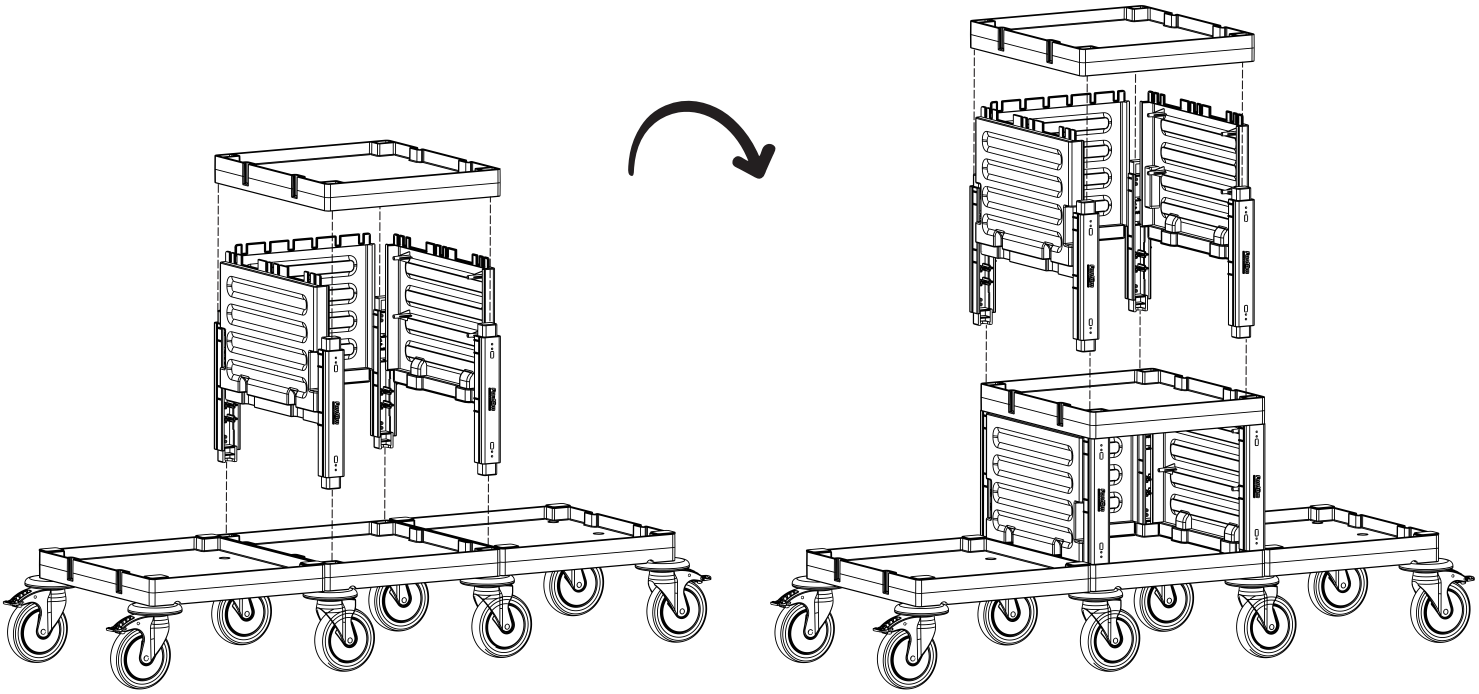

PROCART 74032

3

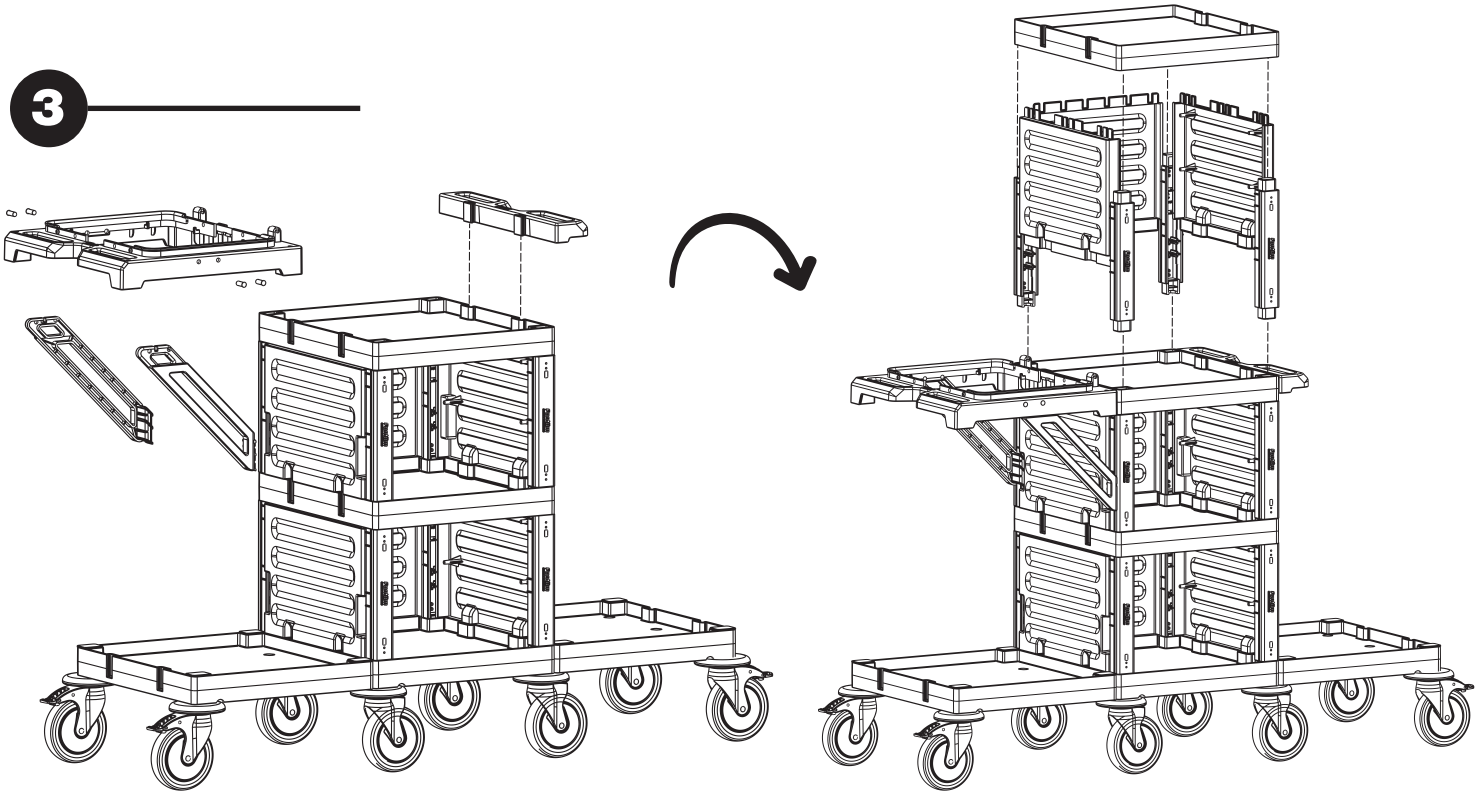

4

F PROCART RAY 515R

- 2 Set Temizlik Arabası Ray Takımı
- *2 Sets Cleaning Trolley Slider Set*

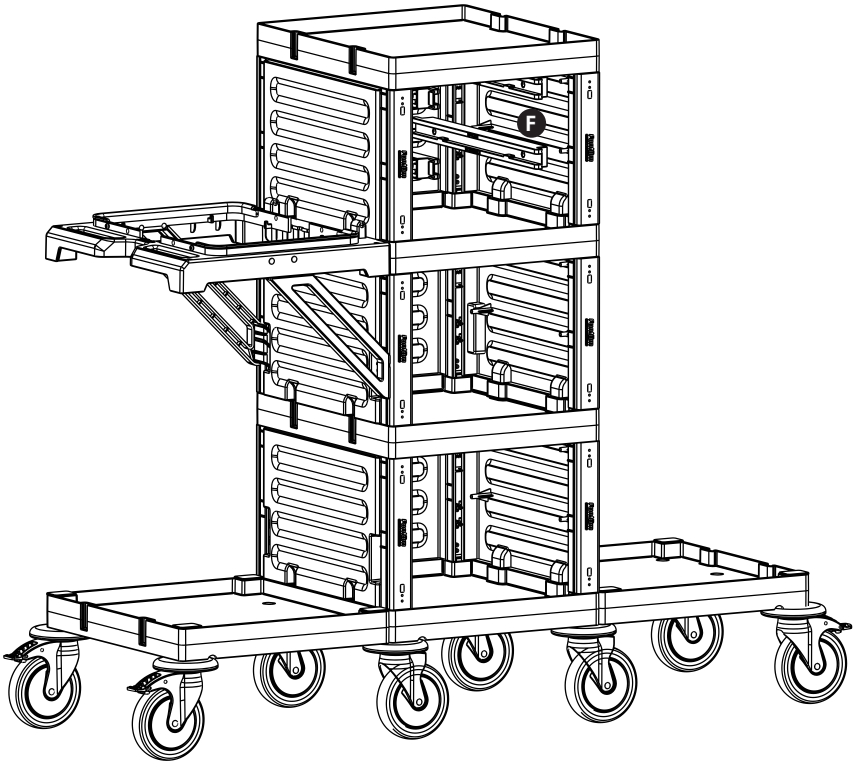

PROCART 74032

5

E PROCART OKP 405K

- 3 Set Temizlik Arabası Küçük Ön Kapak
- *3 Sets Cleaning Trolley Mini Front Cover*

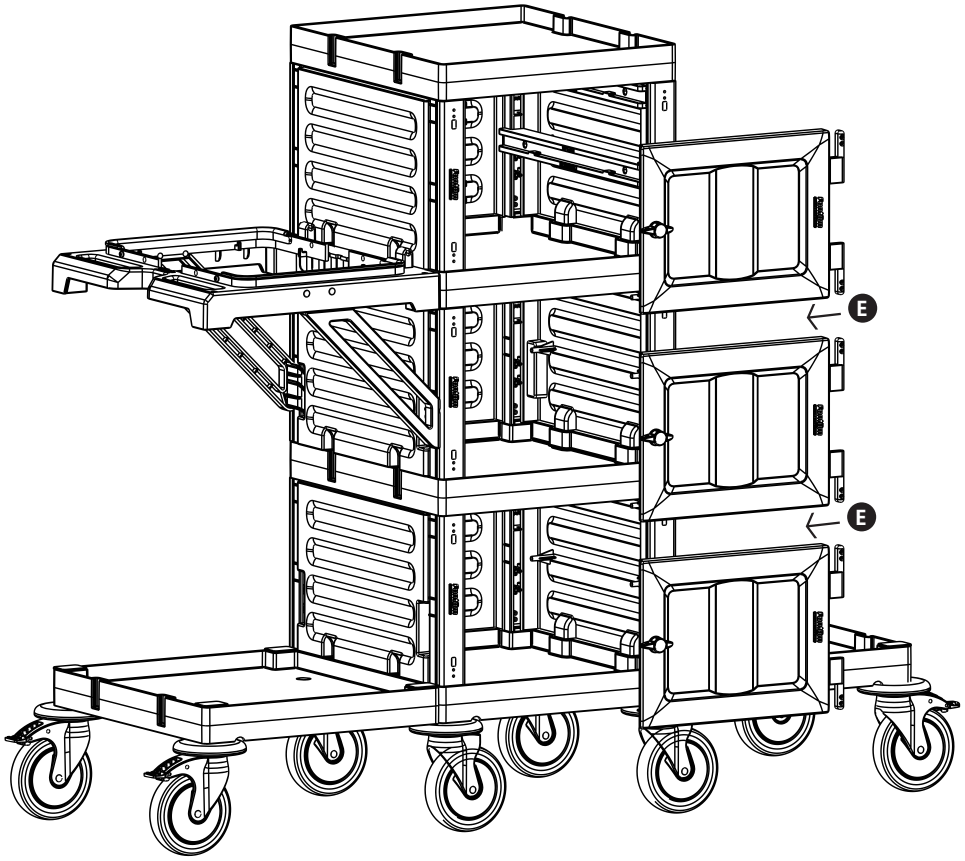

6

G PROCART CKS 630C

- 2 Set Temizlik Arabası Çekmece Seti 18 Litre
- *2 Sets Cleaning Trolley Drawer Set 18 Liters*

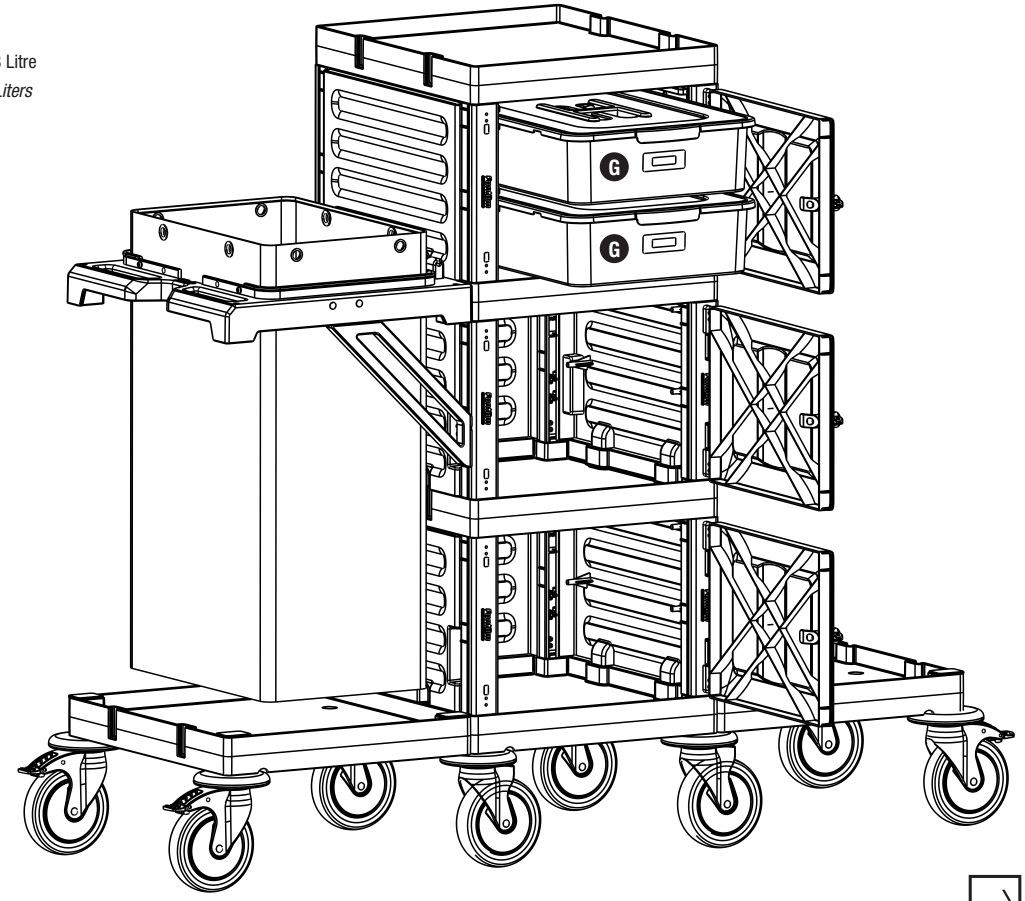

PROCART 74032

7

H PROCART JET 722S

- 1 Set Jet Temizlik Seti Sızdırmaz Kovalı 2 X 22 Litre
- *1 Set Jet Cleaning Set With Duo Leakproof Bucket 2 X 22 Liters*

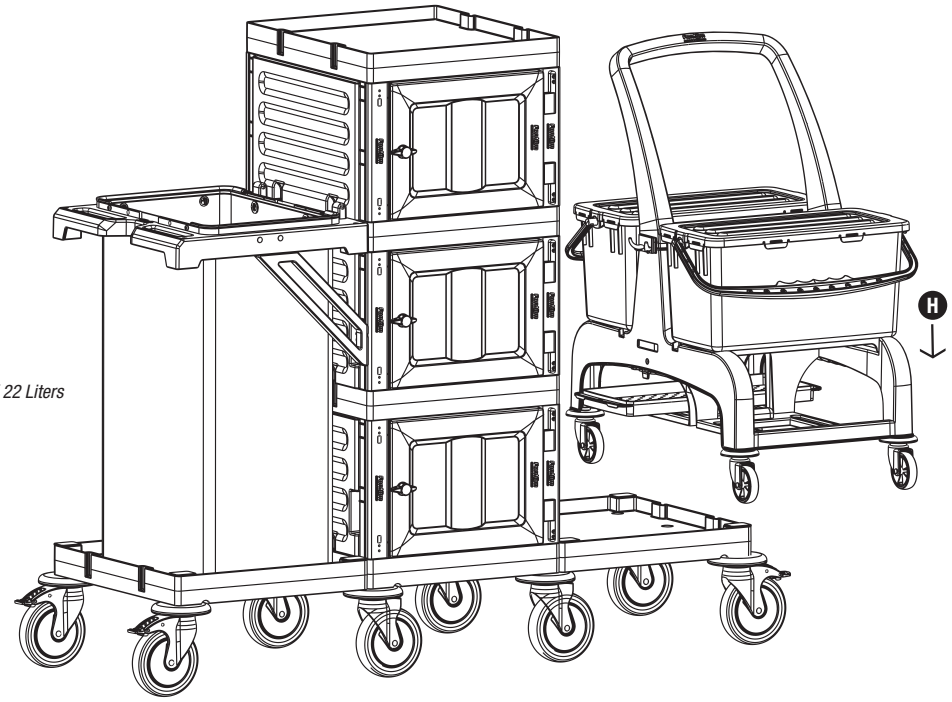

Fantom PROFESSIONAL

PROCART 404

Kat Arabası / *Housekeeping Trolley*

PROCART 404

PROCART 400 X 1
Kat Arabası
Housekeeping Trolley

A **PROCART TPK 515T X 2 SET**
Procart Plastik Tekerlek Takımı Ø150 mm
Procart Plastic Wheel Set Ø150 mm

B **PROCART KAG 210ED X 1 SET**
Temizlik Arabası Küçük Araba Alt Gövde-Erkek/Dişi
Cleaning Trolley Mini Base Body-Male/Female

C **PROCART TPA 320T X 1 SET**
Temizlik Arabası Pres Ayak Tıpa Seti
Cleaning Trolley Press Stand Stopple Set

D **PROCART TPG 325T X 2 SET**
Temizlik Arabası Gövde Tıpa Seti
Cleaning Trolley Body Stopple Set

E **PROCART CUG 300E X 1 SET**
Temizlik Arabası Çöp Üst Gövde-Erkek
Cleaning Trolley Litter Upper Body-Male

F **PROCART DRS 510D X 1 SET**
Temizlik Arabası Dirsek Takımı
Cleaning Trolley Bracket Set

G **PROCART BRD 560B X 1 SET**
Temizlik Arabası Çöp Brandası 120 Litre
Cleaning Trolley Litter Tarpaulins 120 Liters

H **PROCART OKP 405K X 3 SET**
Temizlik Arabası Küçük Ön Kapak
Cleaning Trolley Mini Front Cover

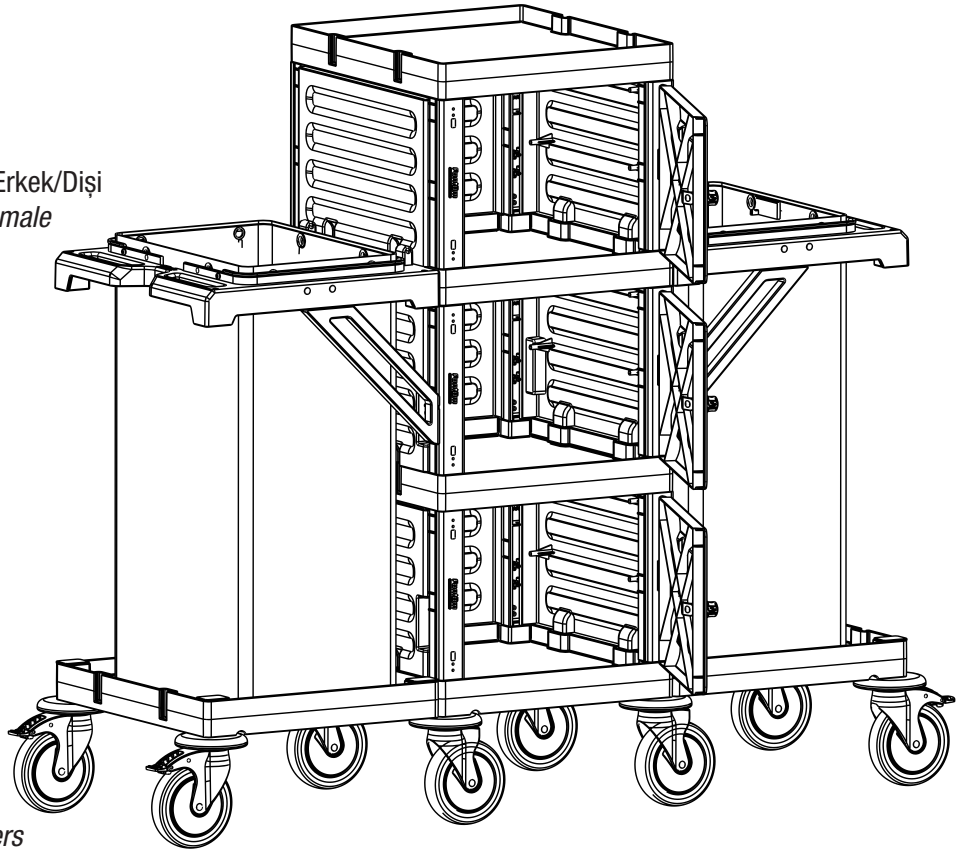

PROCART 404

1

A PROCART TPK 515T
- 2 Set Procart Tamponlu Plastik Tekerlek Takımı Ø150 mm
- *2 Sets Procart Plastic Wheel Set With Bumper Ø150 mm*

B PROCART KAG 210ED
- 1 Set Temizlik Arabası Küçük Araba Alt Gövde - Erkek/Dişi
- *1 Set Cleaning Trolley Mini Base Body - Male/Female*

C PROCART TPA 320T
- 1 Set Temizlik Arabası Pres Ayak Tıpa Seti
- *1 Set Cleaning Trolley Press Stand Stopple Set*

D PROCART TPG 325T
- 2 Set Temizlik Arabası Gövde Tıpa Seti
- *2 Sets Cleaning Trolley Body Stopple Set*

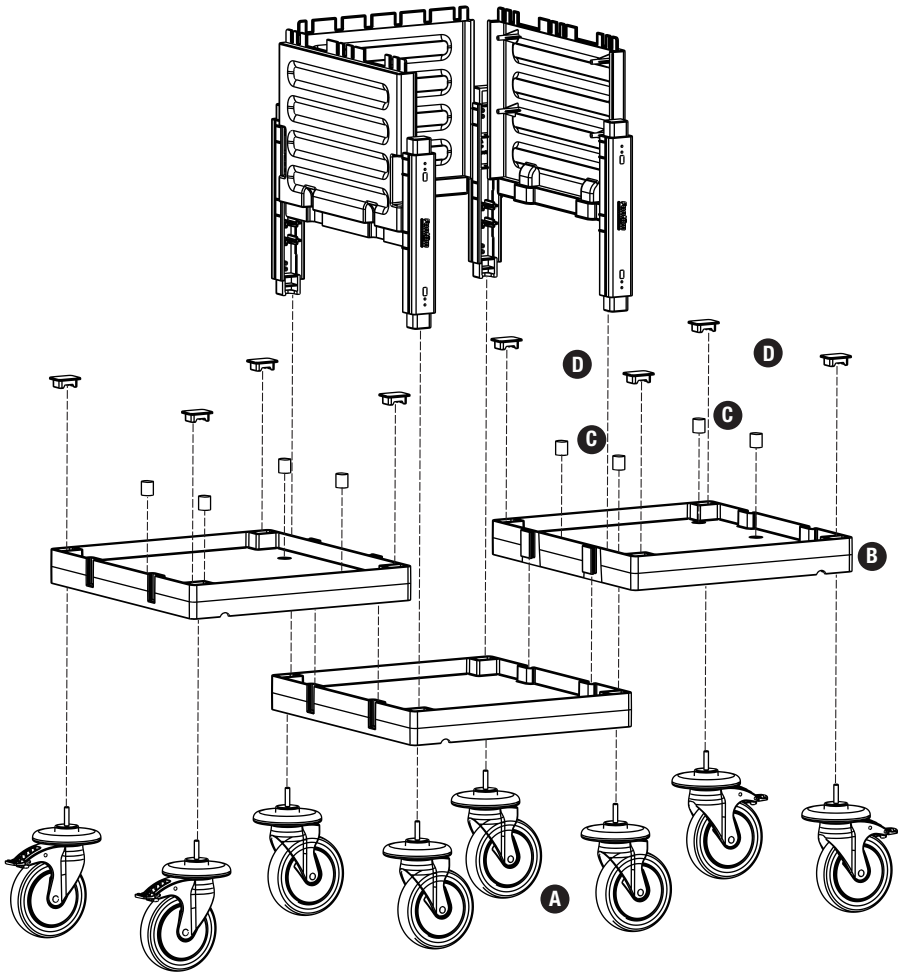

2

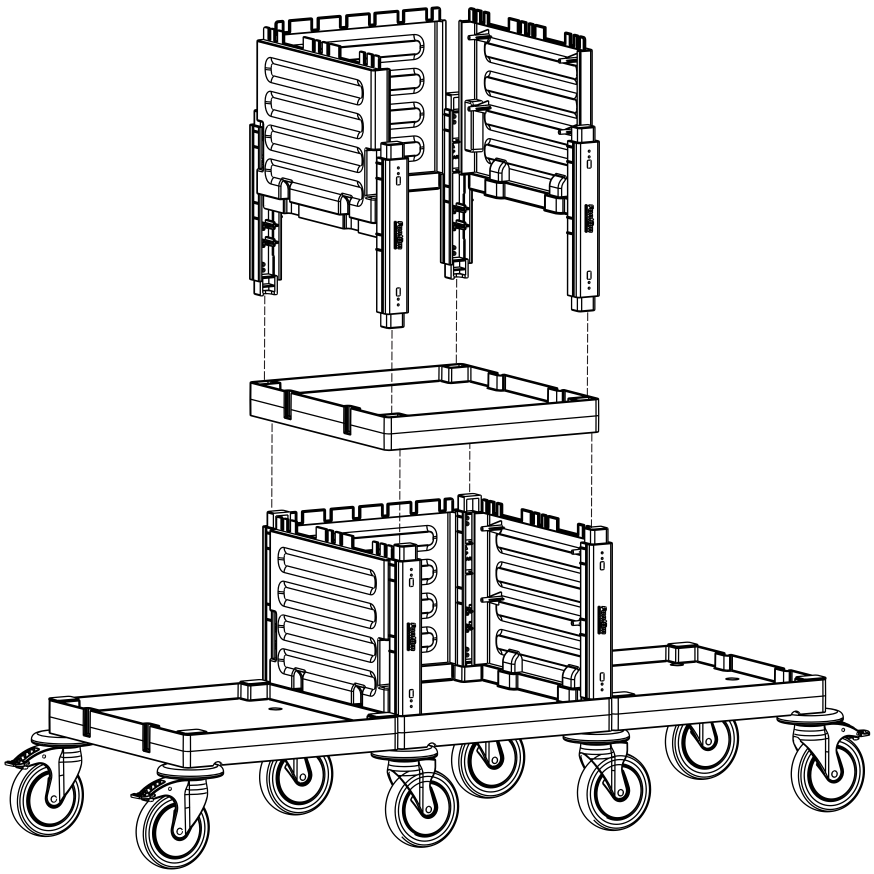

PROCART 404

3

E PROCART CUG 300E
- 1 Set Temizlik Arabası Çöp Üst Gövde - Erkek
- *1 Set Cleaning Trolley Litter Upper Body - Male*

F PROCART DRS 510D
- 1 Set Temizlik Arabası Dirsek Takımı
- *1 Set Cleaning Trolley Bracket Set*

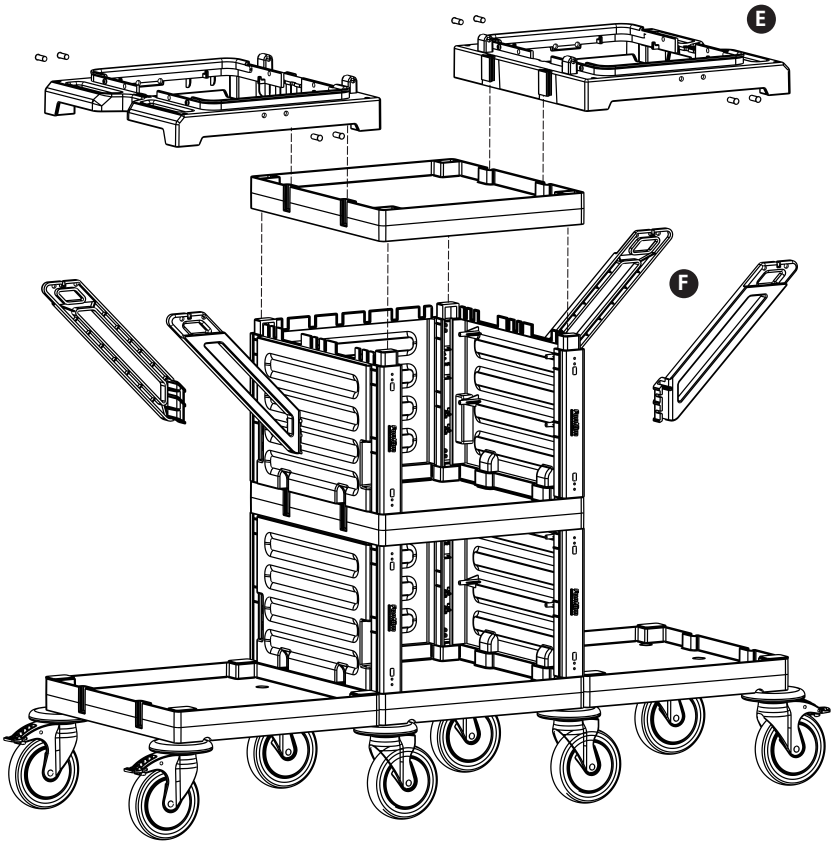

4

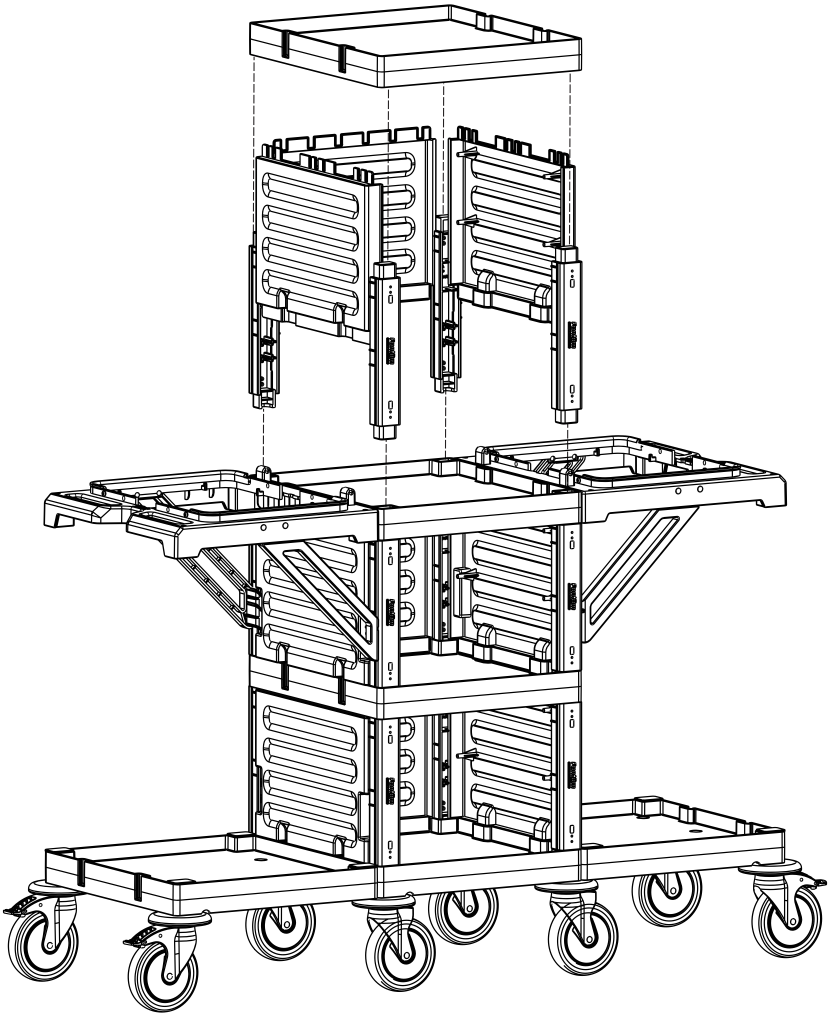

PROCART 404

5

H PROCART OKP 405K

- 3 Set Temizlik Arabası Küçük Ön Kapak
- *3 Sets Cleaning Trolley Mini Front Cover*

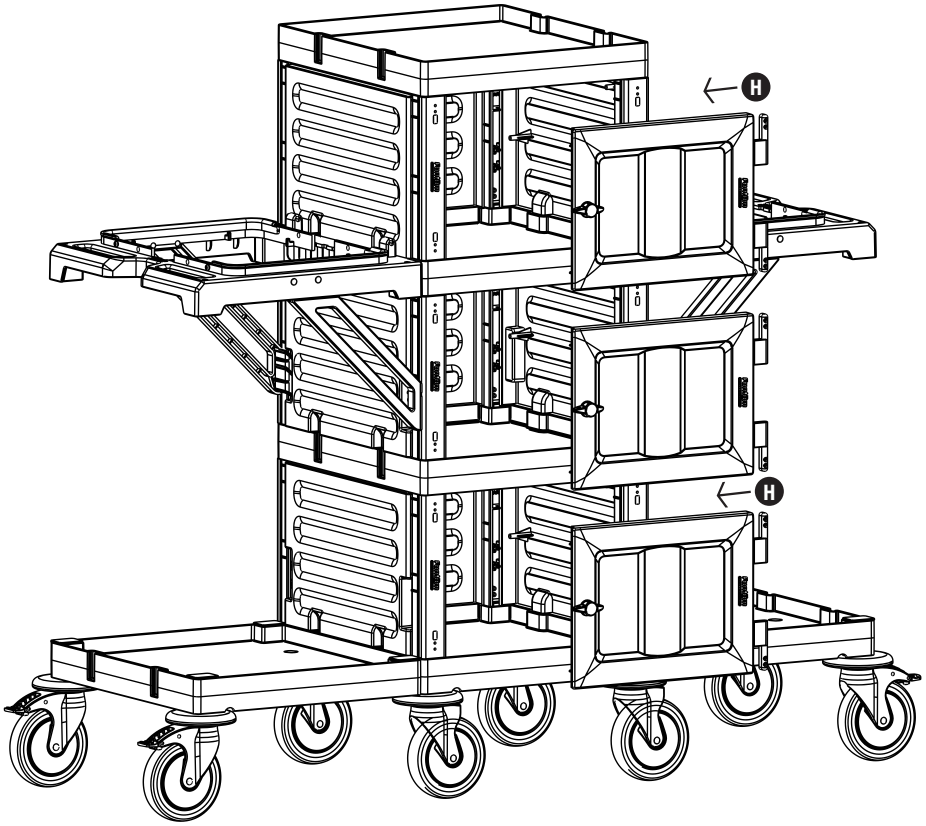

6

G PROCART BRD 560B

- 1 Set Temizlik Arabası Çöp Brandası 120 Litre
- *1 Set Cleaning Trolley Litter Tarpaulins 120 Liters*

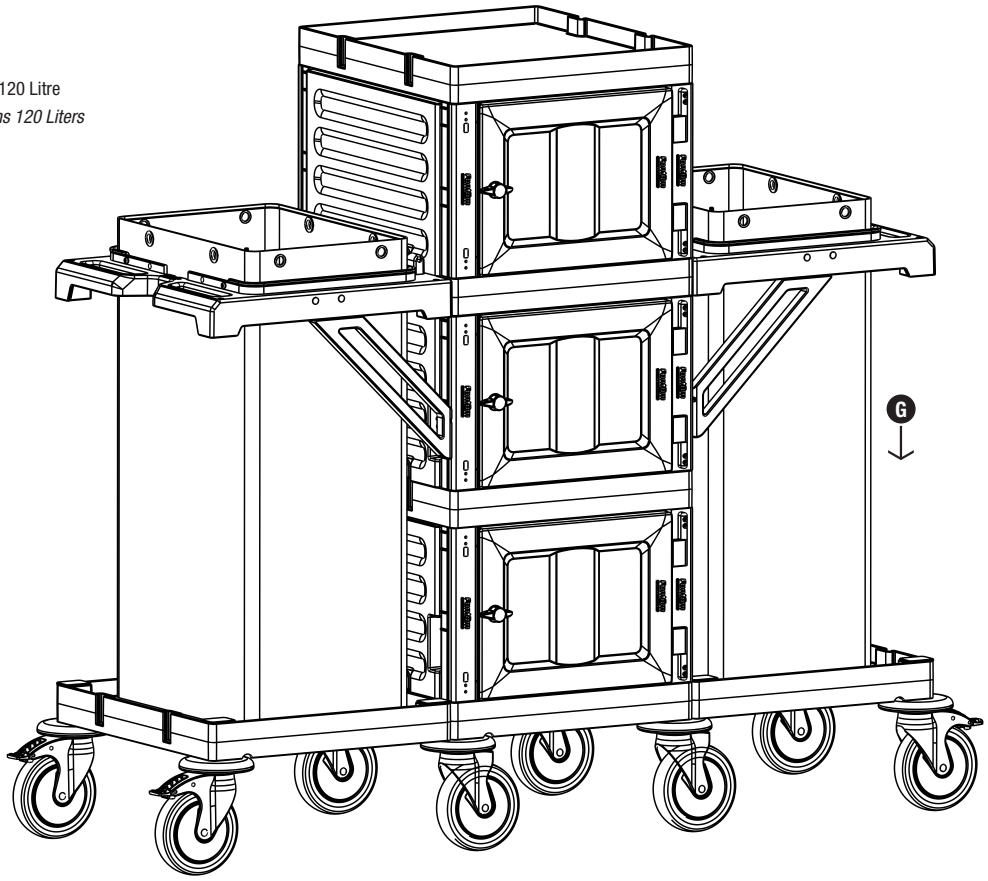

Fantom PROFESSIONAL

PROCART 405

Kat Arabası / *Housekeeping Trolley*

PROCART 405

PROCART 400 X 1
Kat Arabası
Housekeeping Trolley

A **PROCART TPK 515T X 2 SET**
Procart Plastik Tekerlek Takımı Ø150 mm
Procart Plastic Wheel Set Ø150 mm

B **PROCART KAG 210ED X 1 SET**
Temizlik Arabası Küçük Araba Alt Gövde-Erkek/Dişi
Cleaning Trolley Mini Base Body-Male/Female

C **PROCART TPA 320T X 1 SET**
Temizlik Arabası Pres Ayak Tıpa Seti
Cleaning Trolley Press Stand Stopple Set

D **PROCART TPG 325T X 2 SET**
Temizlik Arabası Gövde Tıpa Seti
Cleaning Trolley Body Stopple Set

E **PROCART CUG 300E X 1 SET**
Temizlik Arabası Çöp Üst Gövde-Erkek
Cleaning Trolley Litter Upper Body-Male

F **PROCART DRS 510D X 1 SET**
Temizlik Arabası Dirsek Takımı
Cleaning Trolley Bracket Set

G **PROCART BRD 560B X 1 SET**
Temizlik Arabası Çöp Brandası 120 Litre
Cleaning Trolley Litter Tarpaulins 120 Liters

H **PROCART OKP 405K X 3 SET**
Temizlik Arabası Küçük Ön Kapak
Cleaning Trolley Mini Front Cover

I **PROCART RAY 515R X 2 SET**
Temizlik Arabası Ray Takımı
Cleaning Trolley Slider Set

J **PROCART CKS 630C X 2 SET**
Temizlik Arabası Çekmece Seti 18 Litre
Cleaning Trolley Drawer Set 18 Liters

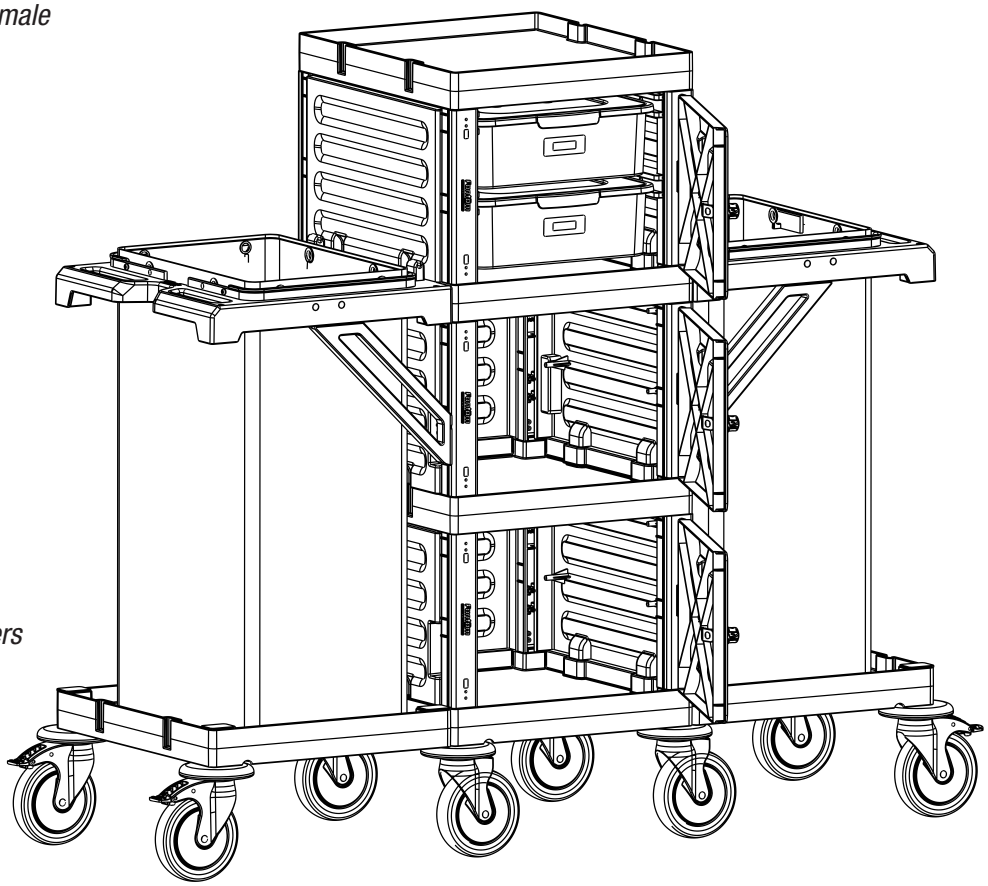

PROCART 405

1

A PROCART TPK 515T
- 2 Set Procart Tamponlu Plastik Tekerlek Takımı Ø150 mm
- *2 Sets Procart Plastic Wheel Set With Bumper Ø150 mm*

B PROCART KAG 210ED
- 1 Set Temizlik Arabası Küçük Araba Alt Gövde - Erkek/Dişi
- *1 Set Cleaning Trolley Mini Base Body - Male/Female*

C PROCART TPA 320T
- 1 Set Temizlik Arabası Pres Ayak Tıpa Seti
- *1 Set Cleaning Trolley Press Stand Stopple Set*

D PROCART TPG 325T
- 2 Set Temizlik Arabası Gövde Tıpa Seti
- *2 Sets Cleaning Trolley Body Stopple Set*

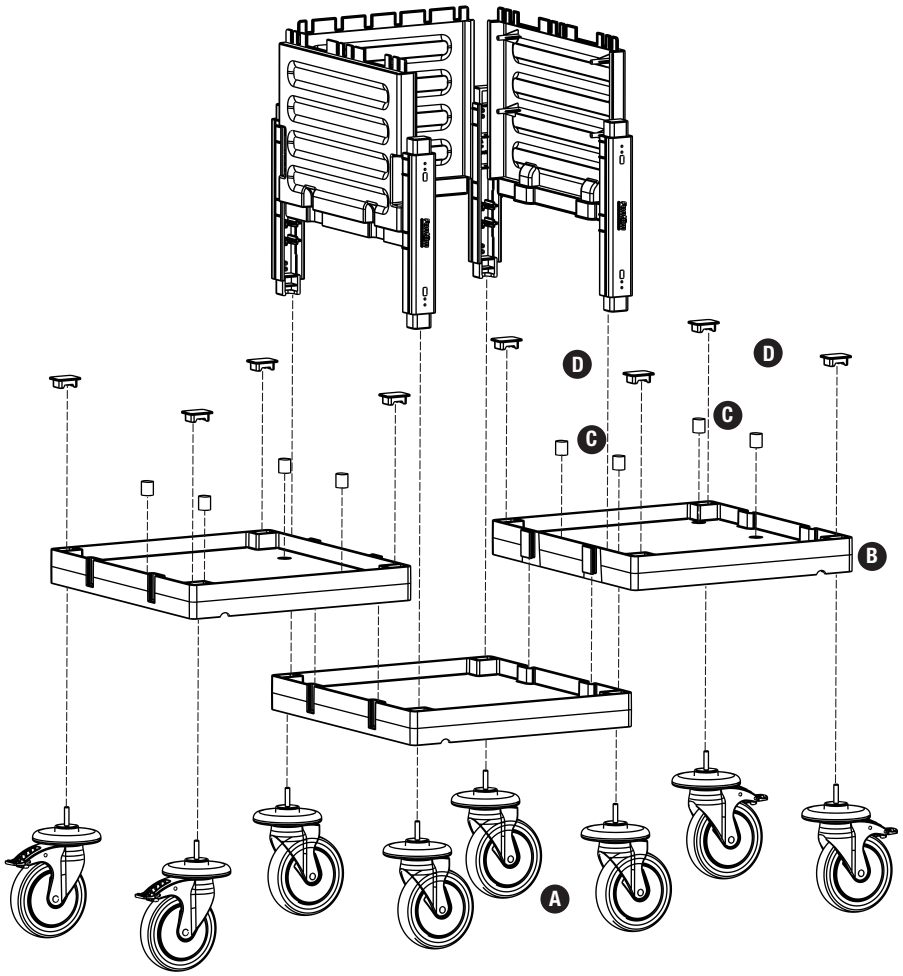

2

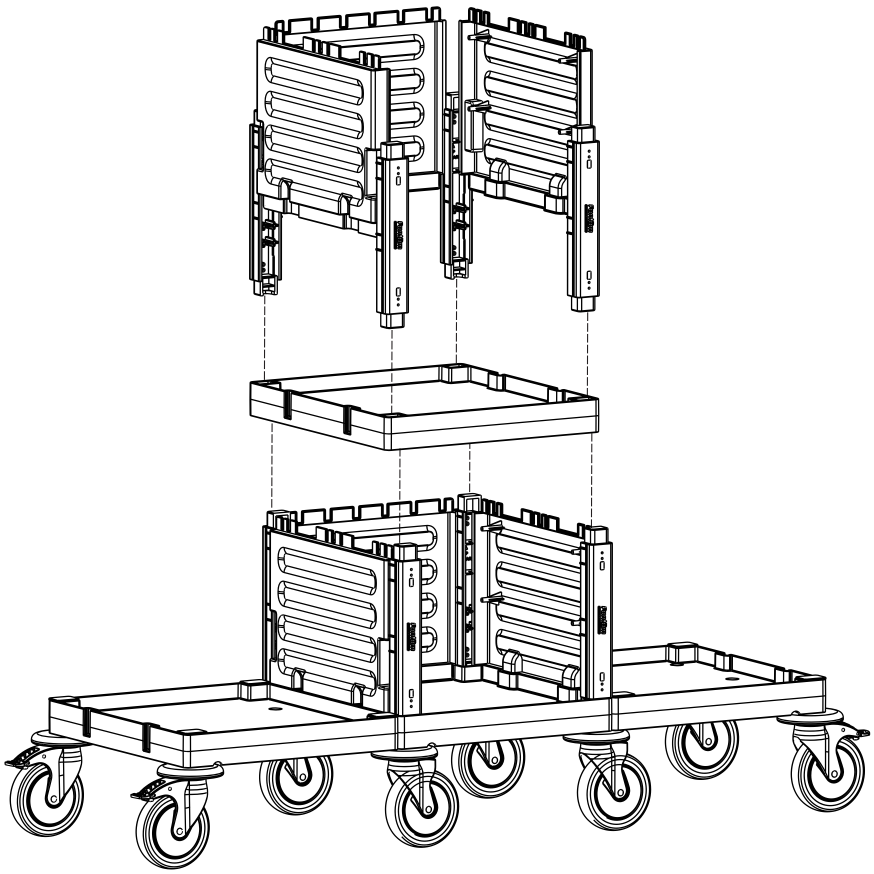

PROCART 405

3

E PROCART CUG 300E
- 1 Set Temizlik Arabası Çöp Üst Gövde - Erkek
- *1 Set Cleaning Trolley Litter Upper Body - Male*

F PROCART DRS 510D
- 1 Set Temizlik Arabası Dirsek Takımı
- *1 Set Cleaning Trolley Bracket Set*

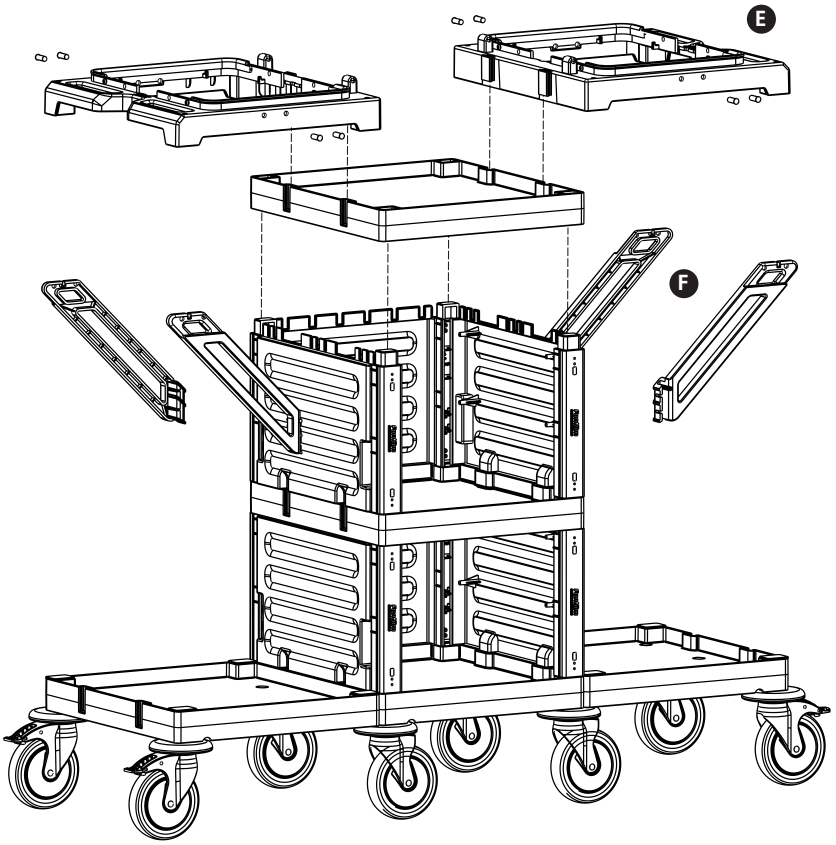

4

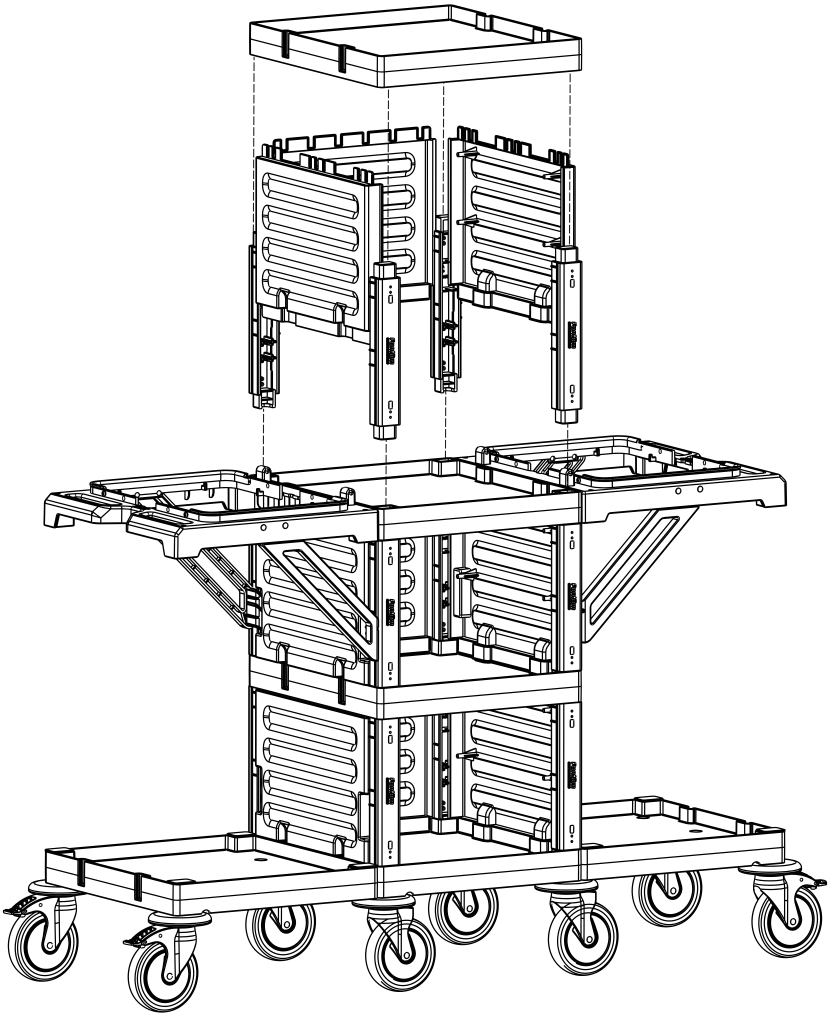

PROCART 405

5

I PROCART RAY 515R
- 2 Set Temizlik Arabası Ray Takımı
- *2 Sets Cleaning Trolley Slider Set*

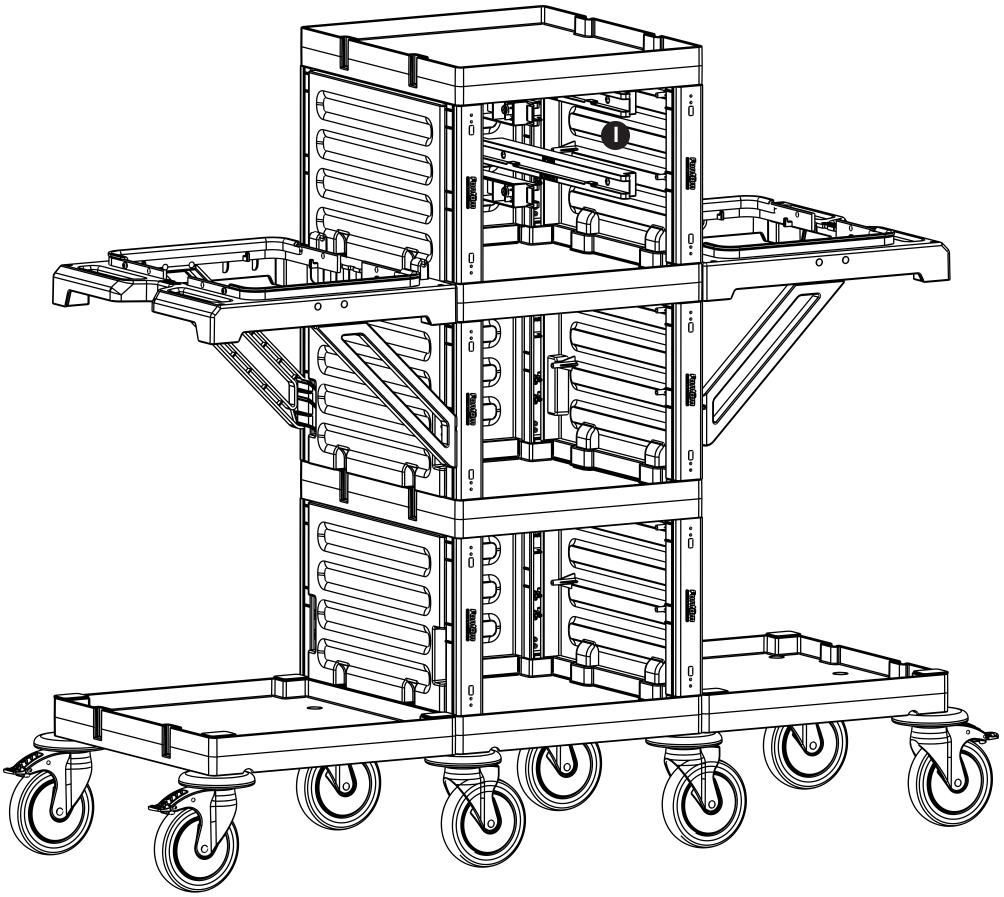

6

H PROCART OKP 405K
- 3 Set Temizlik Arabası Küçük Ön Kapak
- *3 Sets Cleaning Trolley Mini Front Cover*

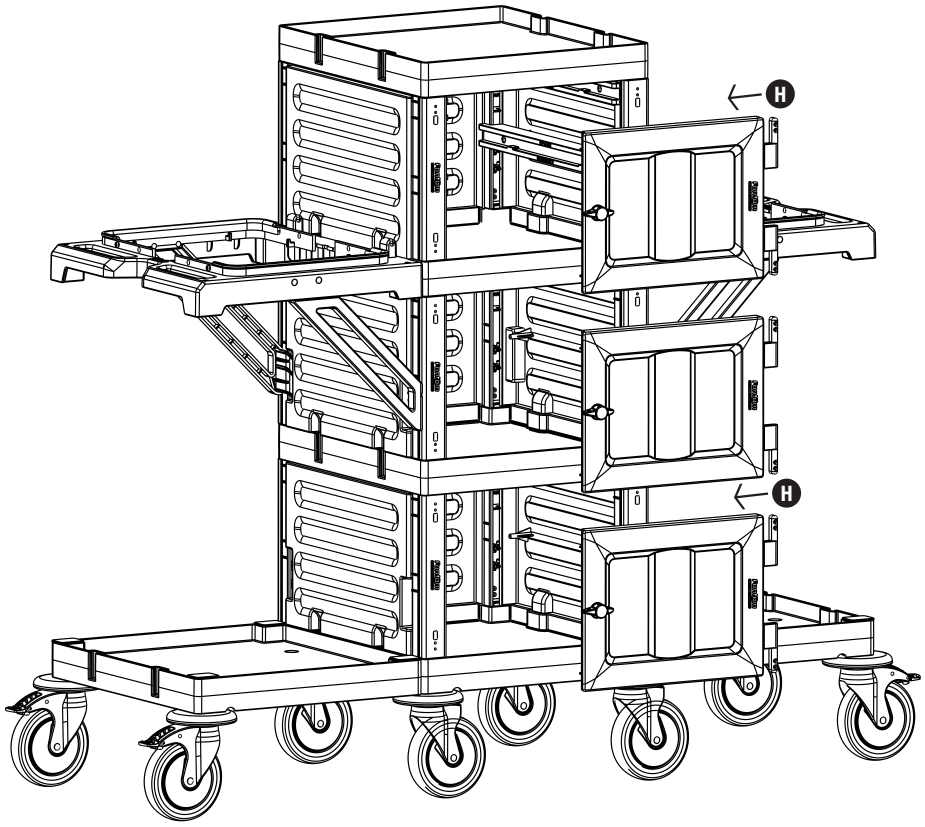

PROCART 405

7

G PROCART BRD 560B

- 1 Set Temizlik Arabası Çöp Brandası 120 Litre
- *1 Set Cleaning Trolley Litter Tarpaulins 120 Liters*

J PROCART CKS 630C

- 2 Set Temizlik Arabası Çekmece Seti 18 Litre
- *2 Sets Cleaning Trolley Drawer Set 18 Liters*

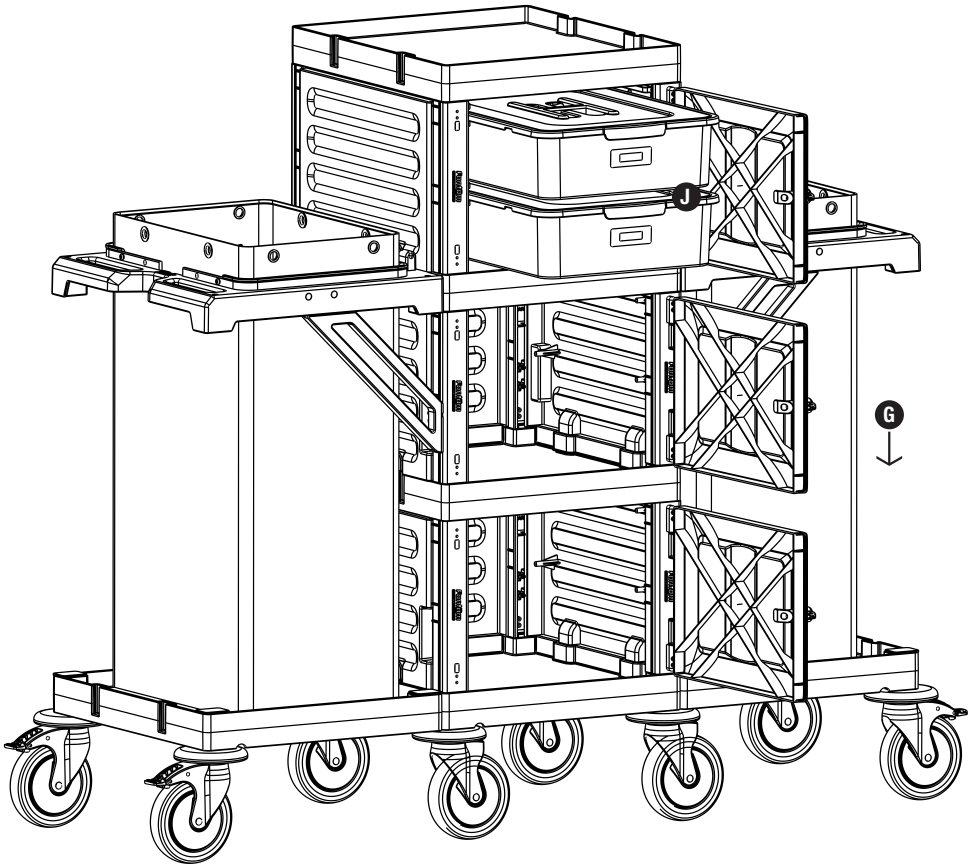

Fantom PROFESSIONAL

PROCART 406

Kat Arabası / *Housekeeping Trolley*

PROCART 406

PROCART 400 X 1
Kat Arabası
Housekeeping Trolley

Ⓐ **PROCART BRD 562B X 1 SET**
Servis Arabası Perde Branda
Service Trolley Curtain Tarpaulins

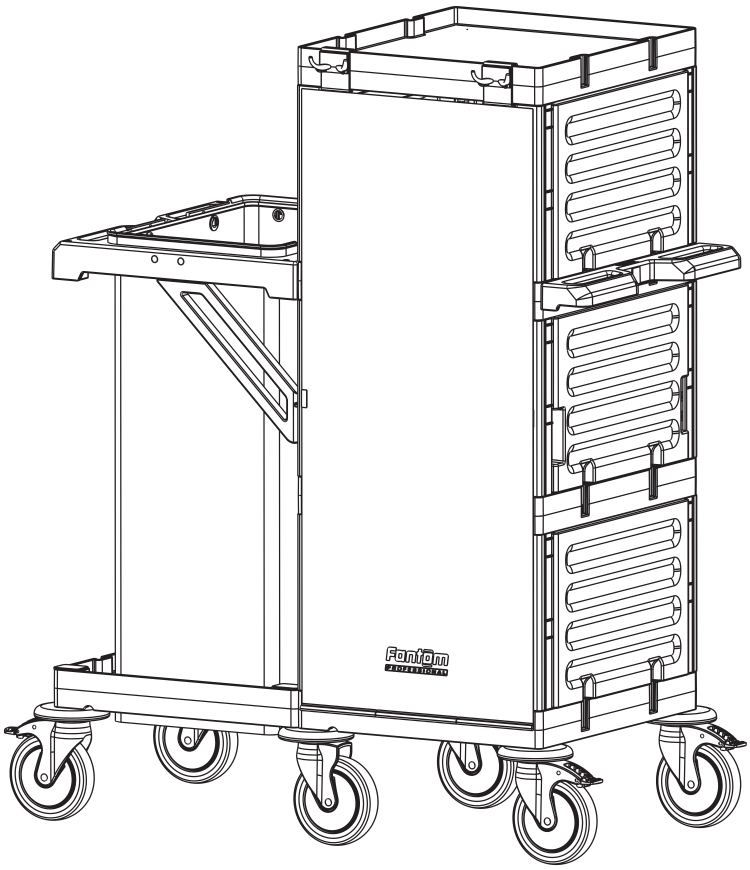

1

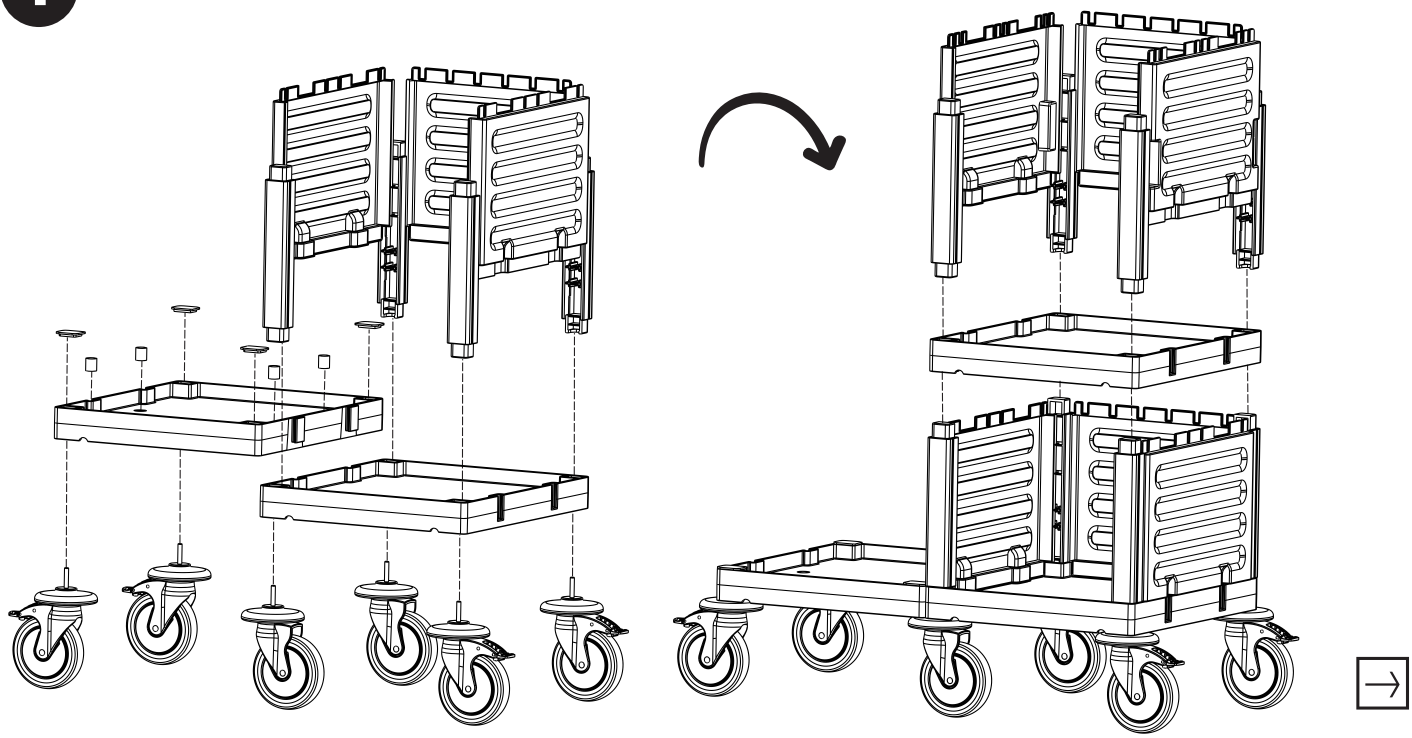

PROCART 406

2

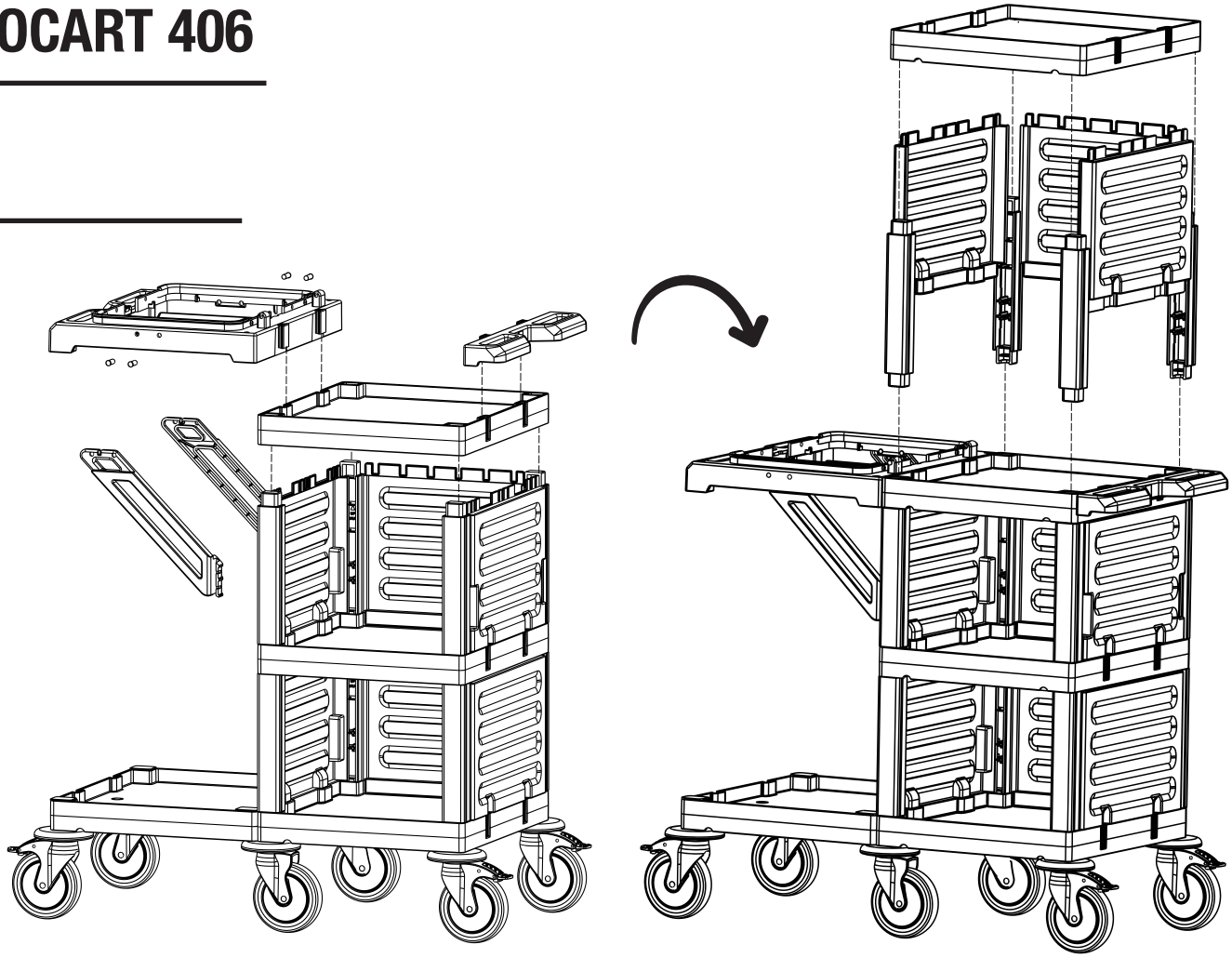

3

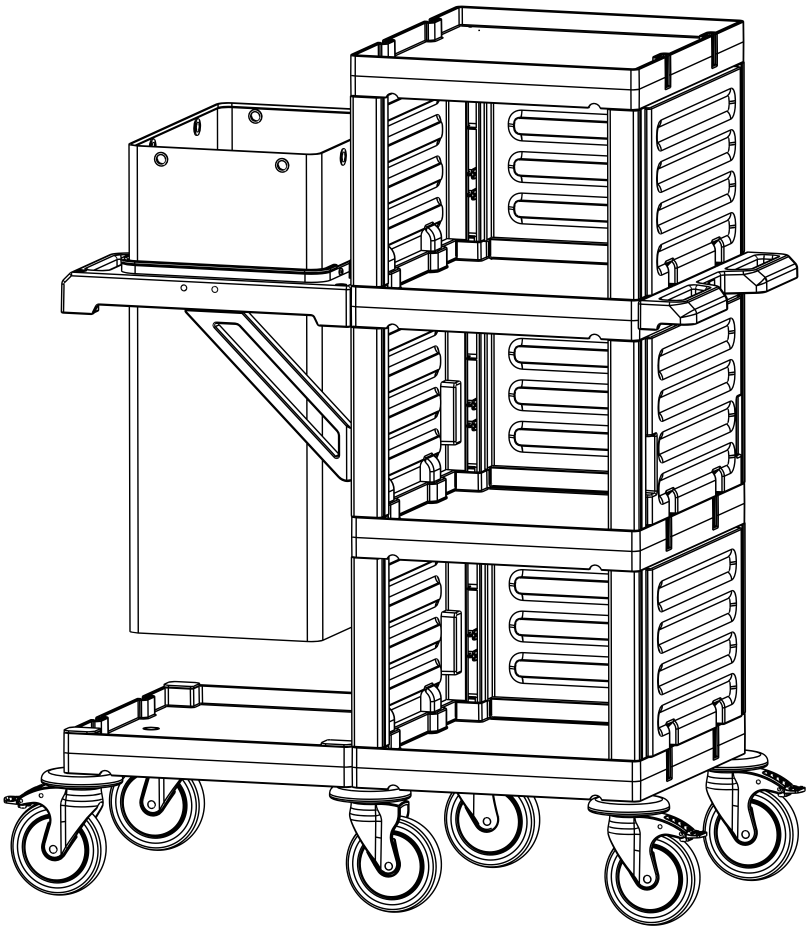

PROCART 406

4

A PROCART BRD 562B

- 1 Set Servis Arabası Perde Branda
- *1 Set Service Trolley Curtain Tarpaulins*

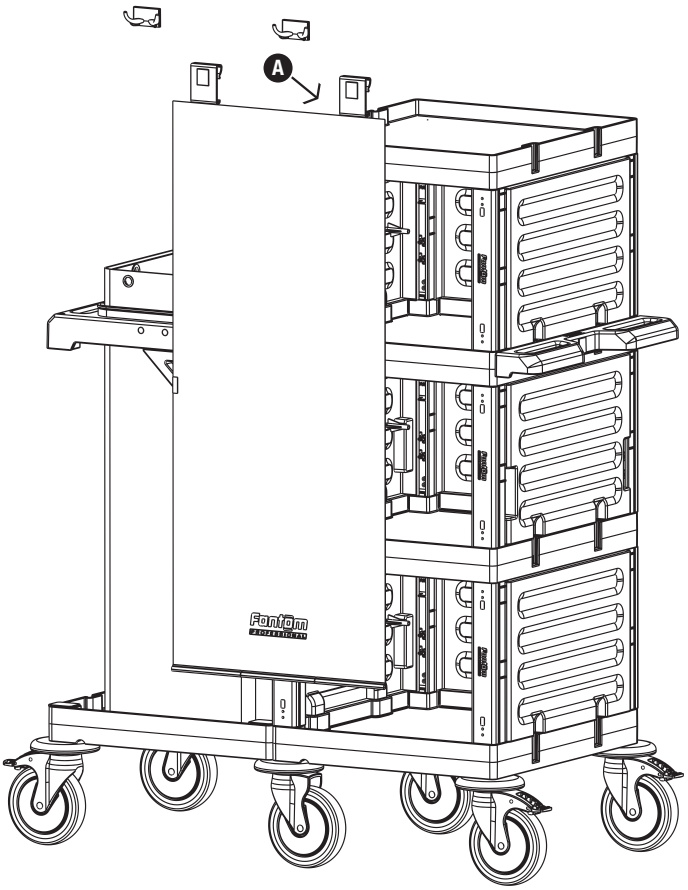

Fantom PROFESSIONAL

PROCART 407

Kat Arabası / *Housekeeping Trolley*

PROCART 407

PROCART 400 X 1
Kat Arabası
Housekeeping Trolley

A **PROCART TPK 515T X 2 SET**
Procart Plastik Tekerlek Takımı Ø150 mm
Procart Plastic Wheel Set Ø150 mm

B **PROCART KAG 210ED X 1 SET**
Temizlik Arabası Küçük Araba Alt Gövde-Erkek/Dişi
Cleaning Trolley Mini Base Body-Male/Female

C **PROCART TPA 320T X 1 SET**
Temizlik Arabası Pres Ayak Tıpa Seti
Cleaning Trolley Press Stand Stopple Set

D **PROCART TPG 325T X 2 SET**
Temizlik Arabası Gövde Tıpa Seti
Cleaning Trolley Body Stopple Set

E **PROCART CUG 300E X 1 SET**
Temizlik Arabası Çöp Üst Gövde-Erkek
Cleaning Trolley Lıitter Upper Body-Male

F **PROCART DRS 510D X 1 SET**
Temizlik Arabası Dirsek Takımı
Cleaning Trolley Bracket Set

G **PROCART BRD 560B X 1 SET**
Temizlik Arabası Çöp Brandası 120 Litre
Cleaning Trolley Litter Tarpaulins 120 Liters

H **PROCART BRD 562B X 1 SET**
Servis Arabası Perde Branda
Service Trolley Curtain Tarpaulins

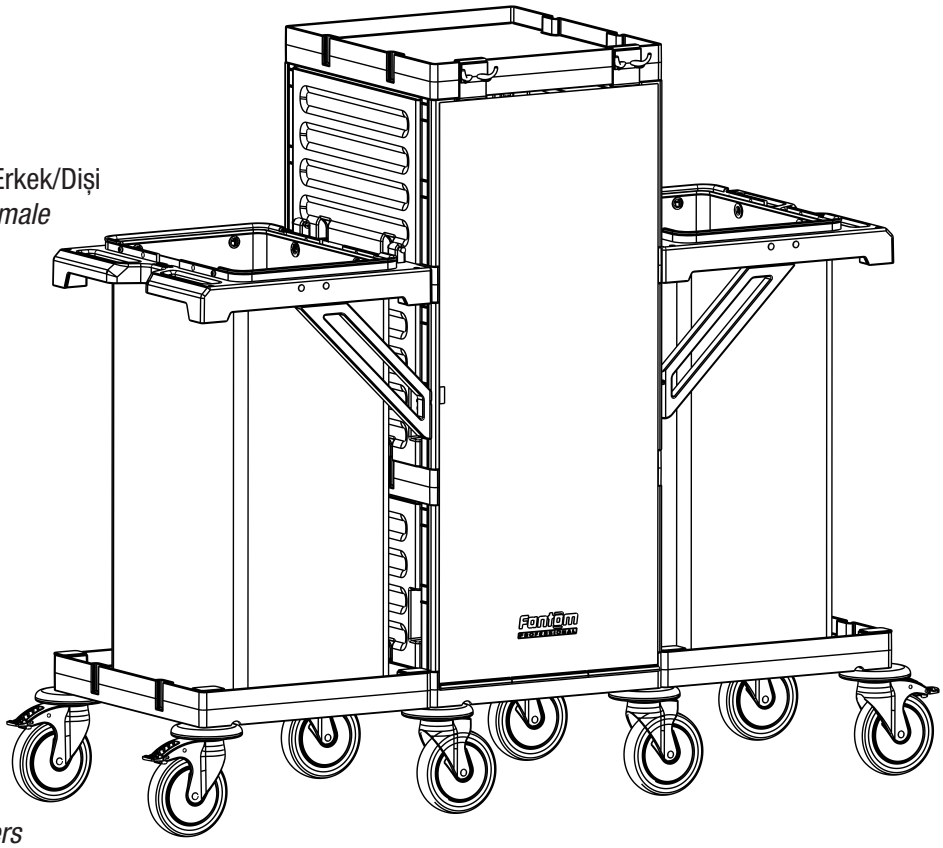

PROCART 407

1

A PROCART TPK 515T
- 2 Set Procart Tamponlu Plastik Tekerlek Takımı Ø150 mm
- *2 Sets Procart Plastic Wheel Set With Bumper Ø150 mm*

B PROCART KAG 210ED
- 1 Set Temizlik Arabası Küçük Araba Alt Gövde - Erkek/Dişi
- *1 Set Cleaning Trolley Mini Base Body - Male/Female*

C PROCART TPA 320T
- 1 Set Temizlik Arabası Pres Ayak Tıpa Seti
- *1 Set Cleaning Trolley Press Stand Stopple Set*

D PROCART TPG 325T
- 2 Set Temizlik Arabası Gövde Tıpa Seti
- *2 Sets Cleaning Trolley Body Stopple Set*

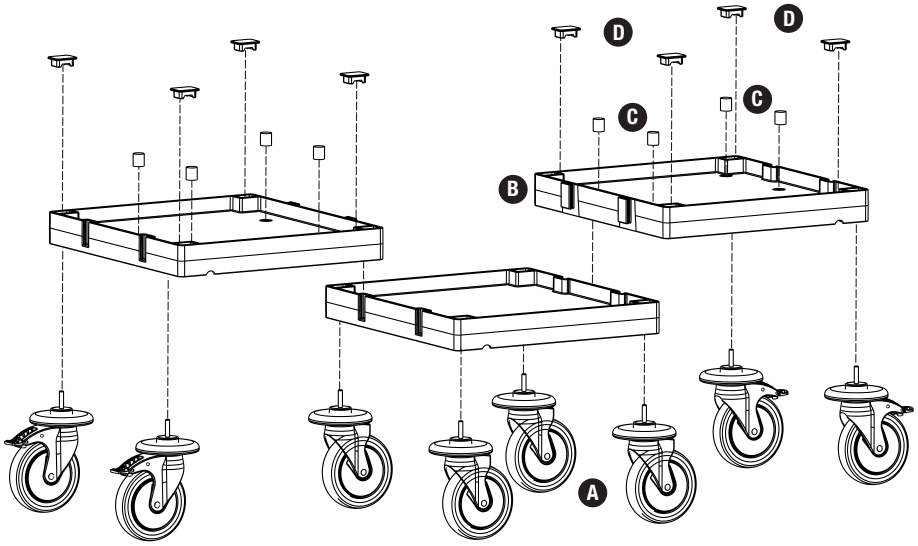

2

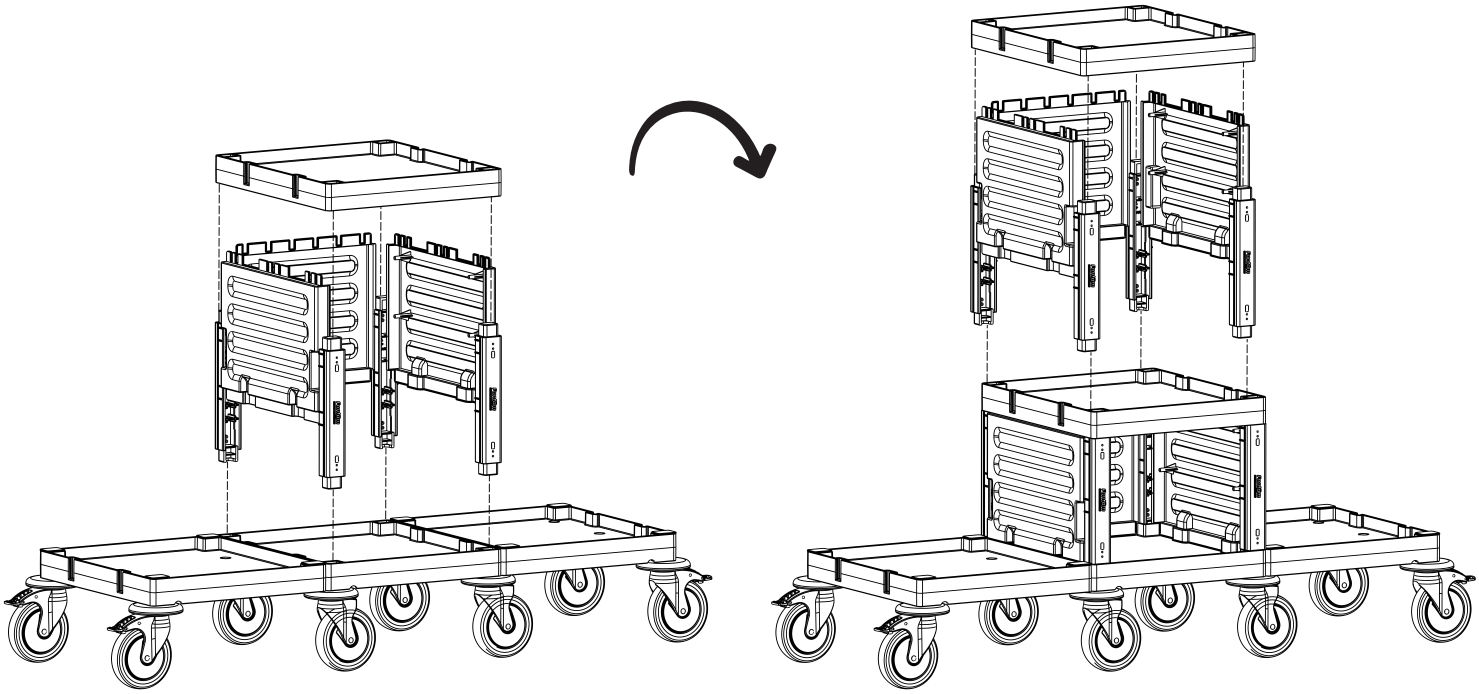

PROCART 407

3

E PROCART CUG 300E
- 1 Set Temizlik Arabası Çöp Üst Gövde - Erkek
- *1 Set Cleaning Trolley Litter Upper Body - Male*

F PROCART DRS 510D
- 1 Set Temizlik Arabası Dirsek Takımı
- *1 Set Cleaning Trolley Bracket Set*

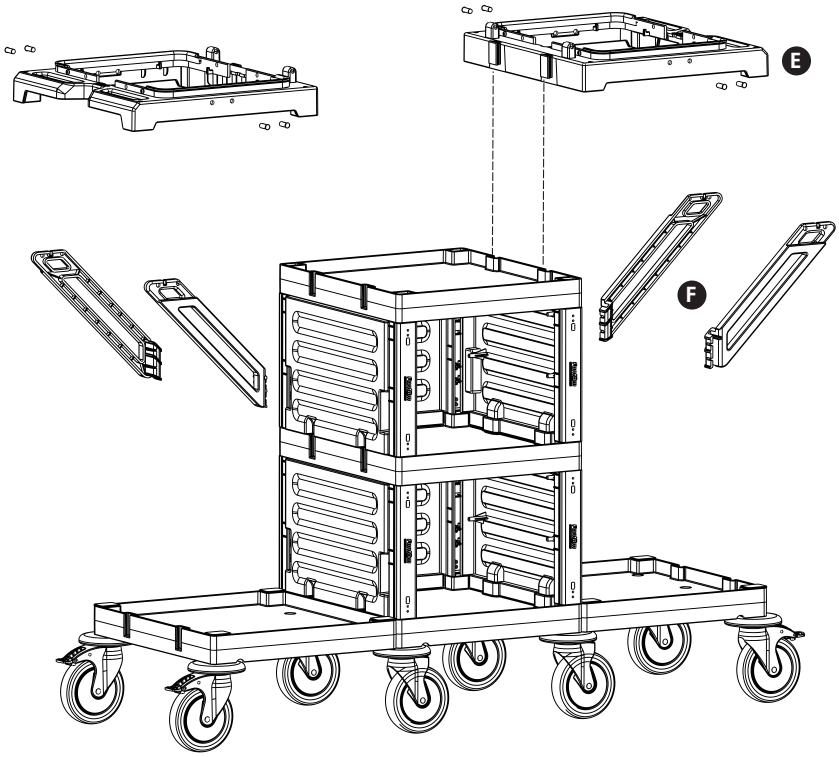

4

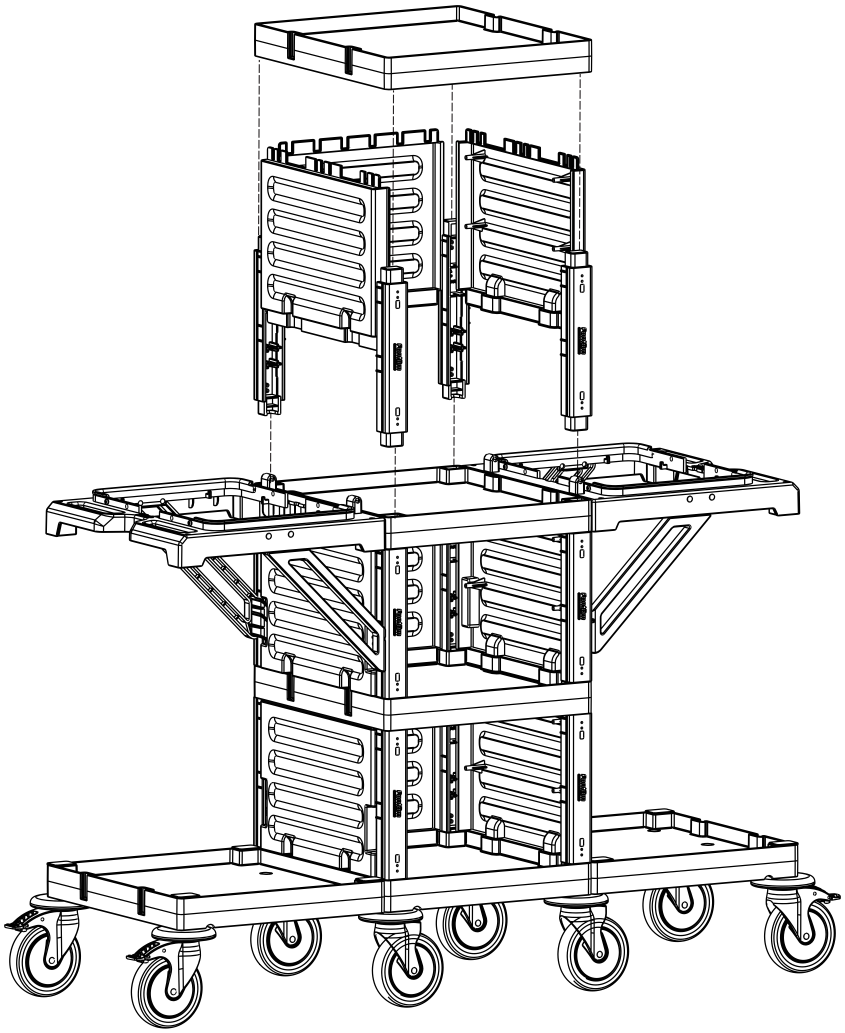

PROCART 407

5

G PROCART BRD 560B

- 1 Set Temizlik Arabası Çöp Brandası 120 Litre
- *1 Set Cleaning Trolley Litter Tarpaulins 120 Liters*

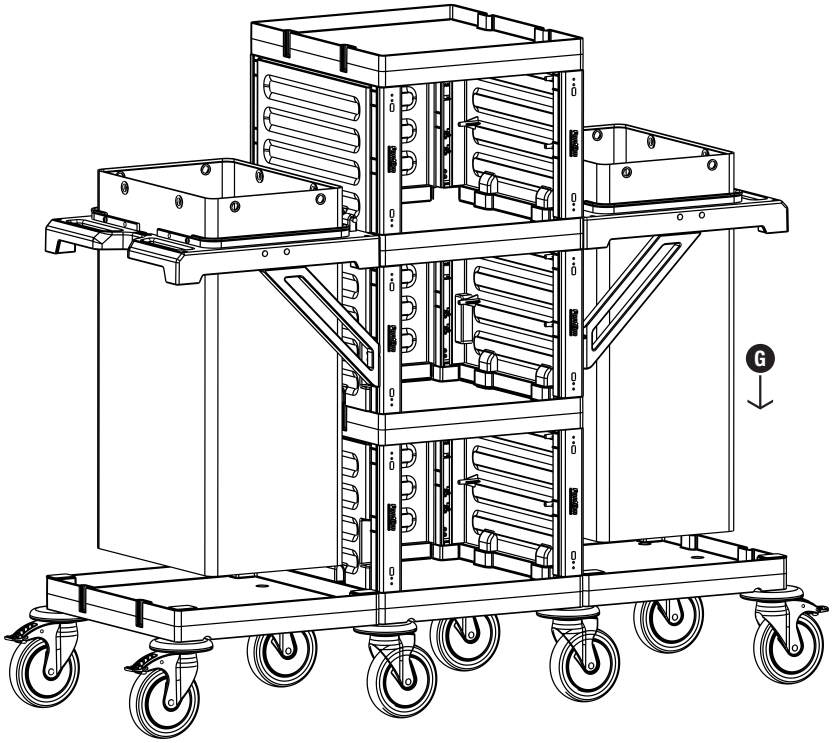

6

H PROCART BRD 562B

- 1 Set Servis Arabası Perde Branda
- *1 Set Service Trolley Curtain Tarpaulins*

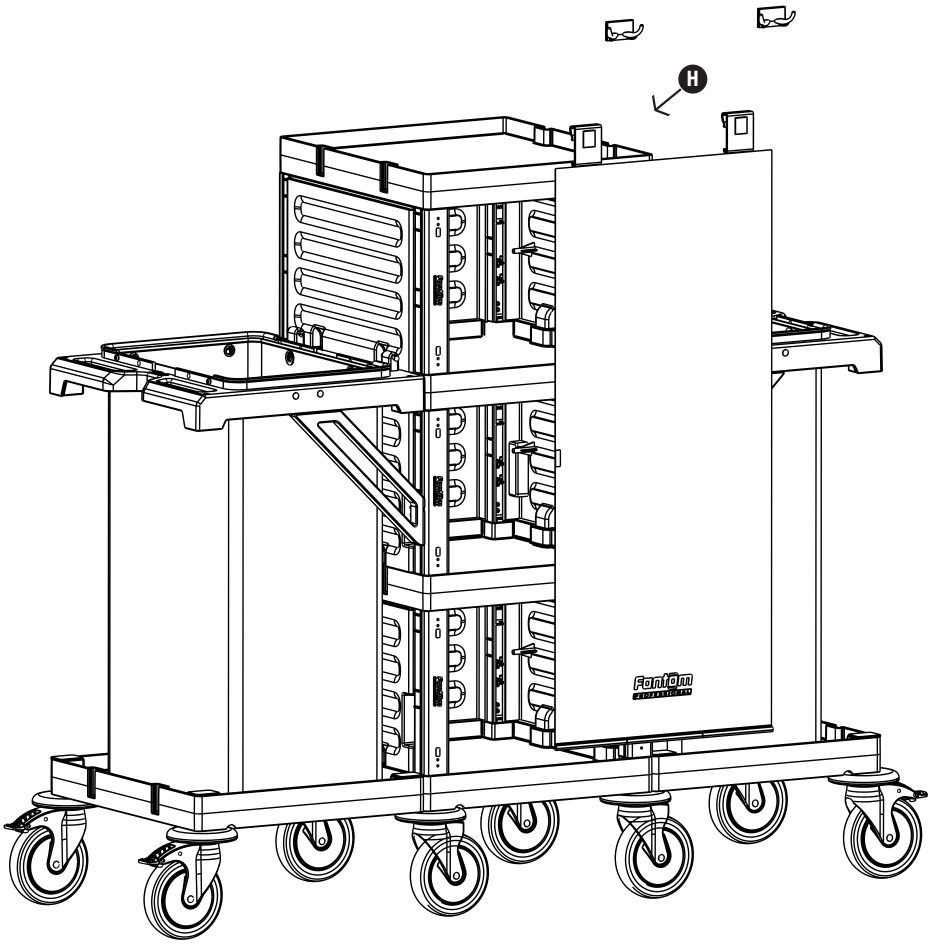

Fantom PROFESSIONAL

PROCART 408

Kat Arabası / *Housekeeping Trolley*

PROCART 408

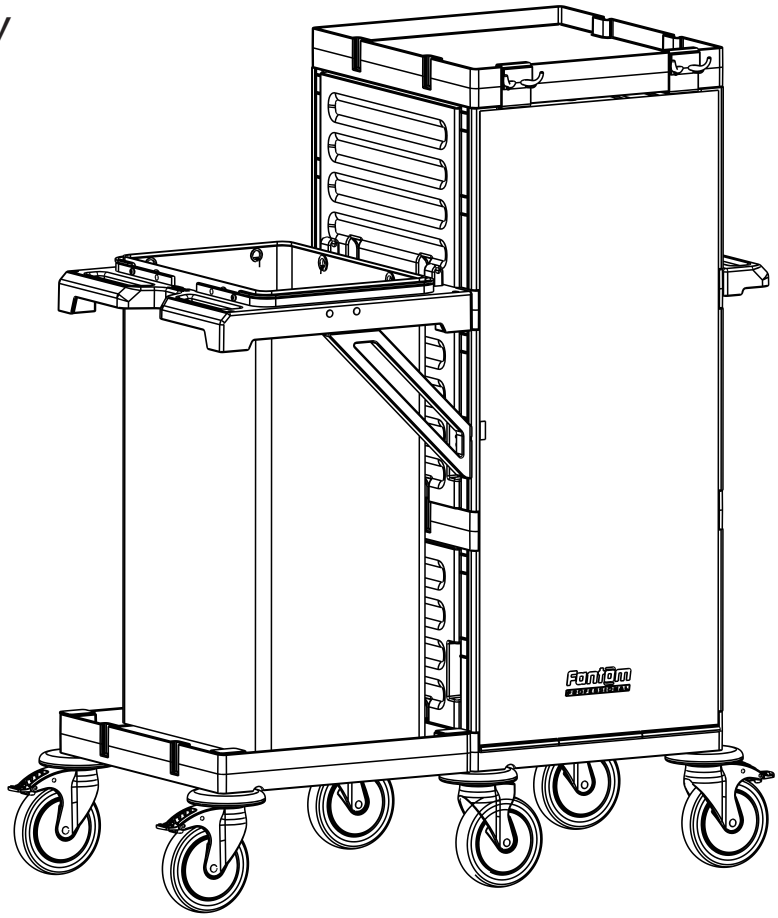

PROCART 400 X 1
Kat Arabası
Housekeeping Trolley

A **PROCART BRD 562B X 1 SET**
Servis Arabası Perde Branda
Service Trolley Curtain Tarpaulins

B **PROCART RAY 515R X 2 SET**
Temizlik Arabası Ray Takımı
Cleaning Trolley Slider Set

C **PROCART CKS 630C X 2 SET**
Temizlik Arabası Çekmece Seti 18 Litre
Cleaning Trolley Drawer Set 18 Liters

1

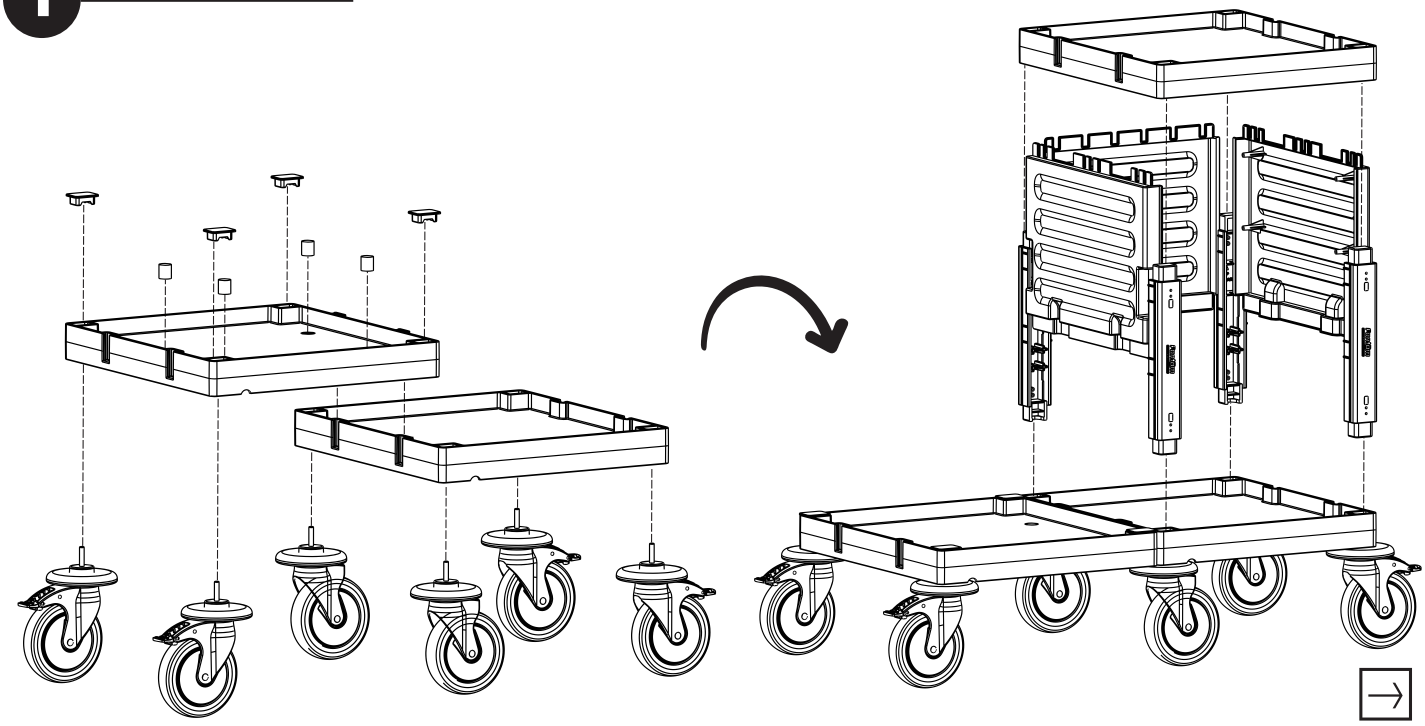

PROCART 408

2

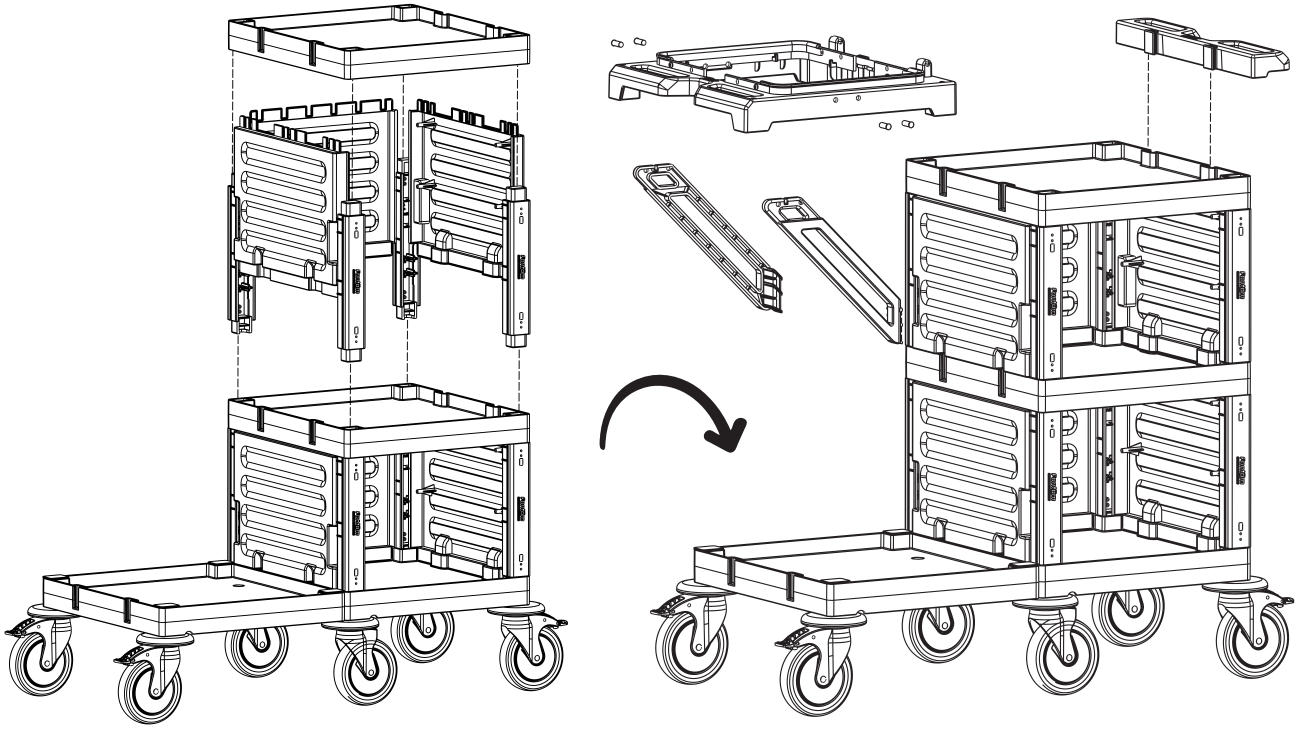

3

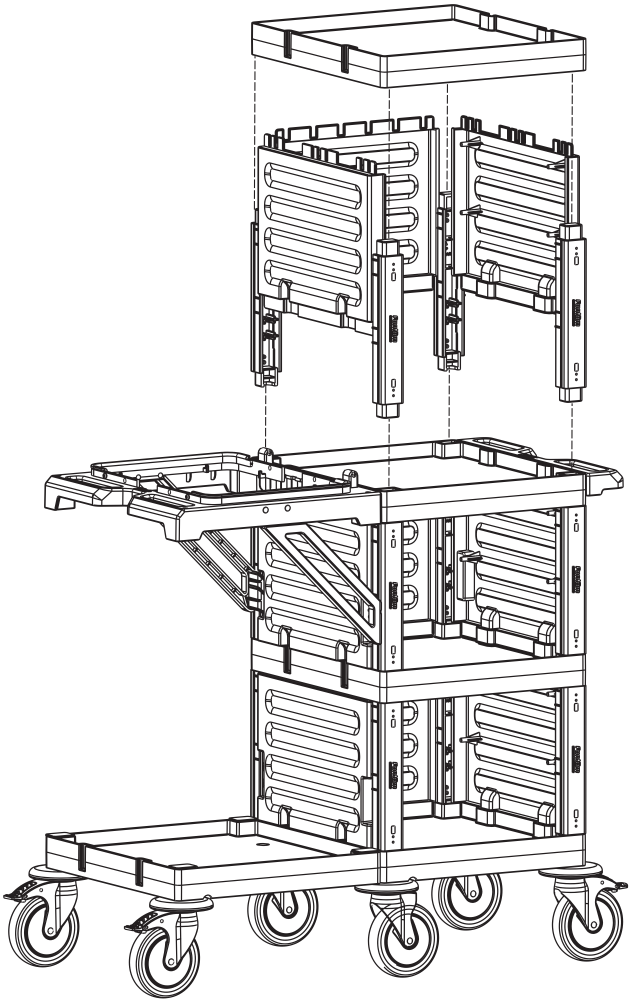

PROCART 408

4

B PROCART RAY 515R

- 2 Set Temizlik Arabası Ray Takımı
- *2 Sets Cleaning Trolley Slider Set*

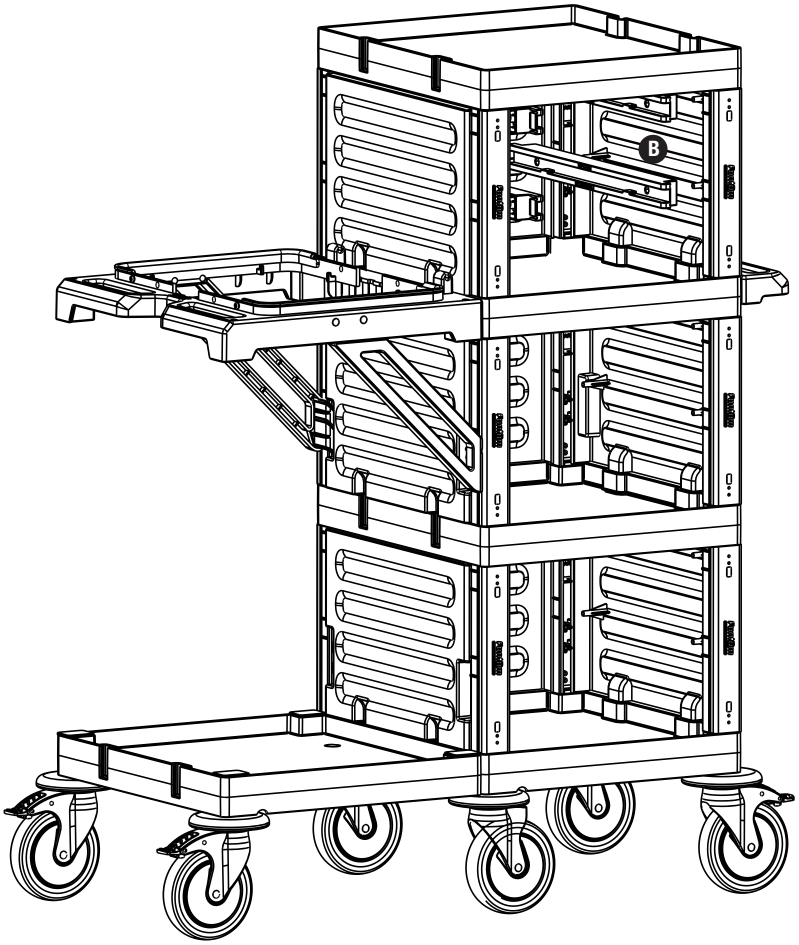

5

C PROCART CKS 630C

- 2 Set Temizlik Arabası Çekmece Seti 18 Litre
- *2 Sets Cleaning Trolley Drawer Set 18 Liters*

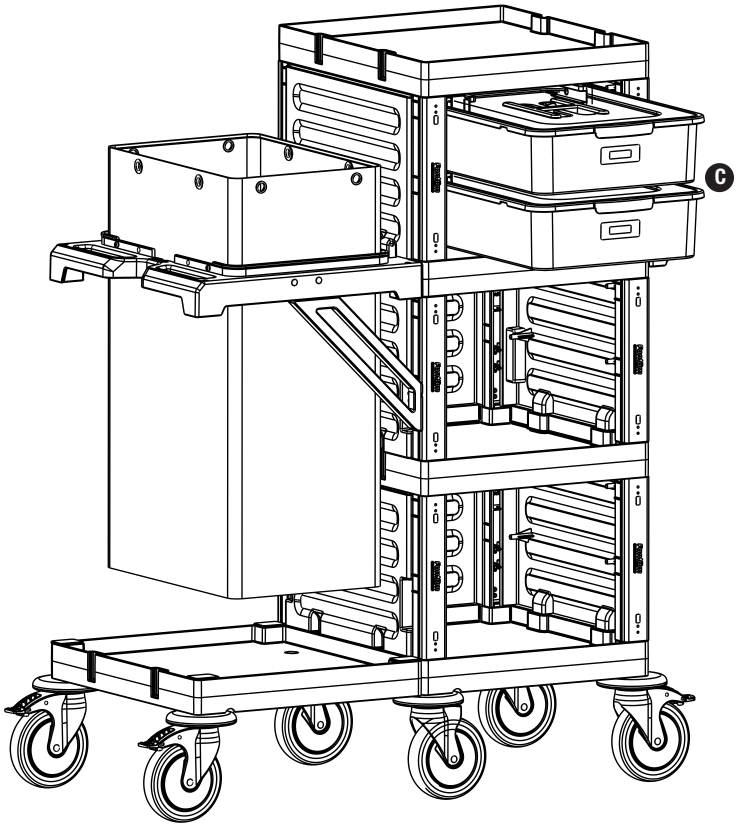

PROCART 408

6

A PROCART BRD 562B

- 1 Set Servis Arabası Perde Branda
- *1 Set Service Trolley Curtain Tarpaulins*

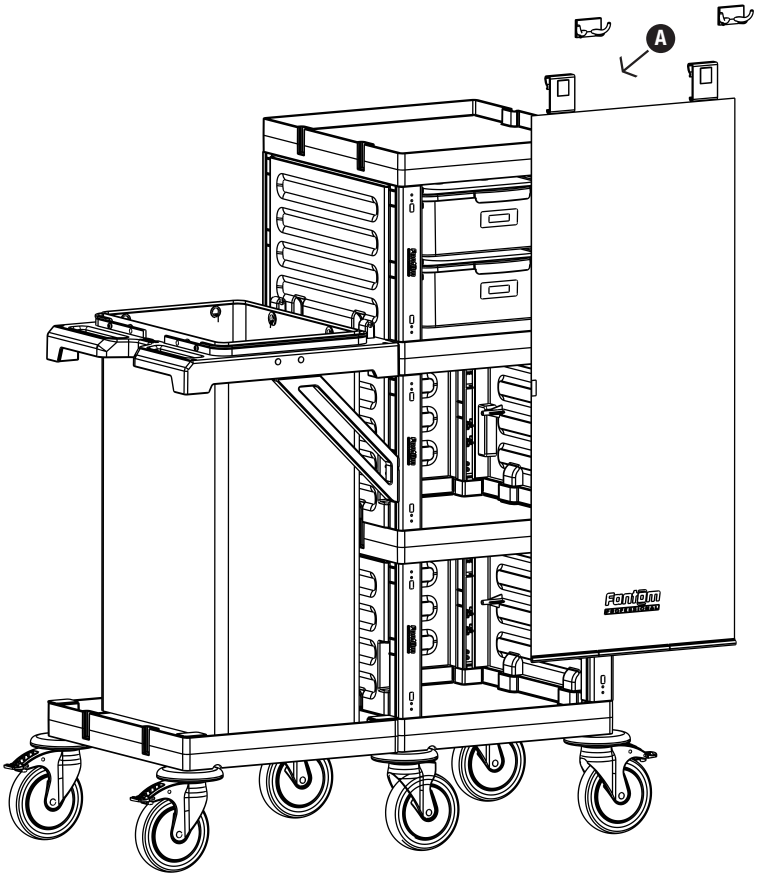

Fantom PROFESSIONAL

PROCART 409

Kat Arabası / *Housekeeping Trolley*

PROCART 409

PROCART 400 X 1
Kat Arabası
Housekeeping Trolley

A **PROCART TPK 515T X 2 SET**
Procart Plastik Tekerlek Takımı Ø150 mm
Procart Plastic Wheel Set Ø150 mm

B **PROCART KAG 210ED X 1 SET**
Temizlik Arabası Küçük Araba Alt Gövde-Erkek/Dişi
Cleaning Trolley Mini Base Body-Male/Female

C **PROCART TPA 320T X 1 SET**
Temizlik Arabası Pres Ayak Tıpa Seti
Cleaning Trolley Press Stand Stopple Set

D **PROCART TPG 325T X 2 SET**
Temizlik Arabası Gövde Tıpa Seti
Cleaning Trolley Body Stopple Set

E **PROCART CUG 300E X 1 SET**
Temizlik Arabası Çöp Üst Gövde-Erkek
Cleaning Trolley Litter Upper Body-Male

F **PROCART DRS 510D X 1 SET**
Temizlik Arabası Dirsek Takımı
Cleaning Trolley Bracket Set

G **PROCART BRD 560B X 1 SET**
Temizlik Arabası Çöp Brandası 120 Litre
Cleaning Trolley Litter Tarpaulins 120 Liters

H **PROCART BRD 562B X 1 SET**
Servis Arabası Perde Branda
Service Trolley Curtain Tarpaulins

I **PROCART RAY 515R X 2 SET**
Temizlik Arabası Ray Takımı
Cleaning Trolley Slider Set

J **PROCART CKS 630C X 2 SET**
Temizlik Arabası Çekmece Seti 18 Litre
Cleaning Trolley Drawer Set 18 Liters

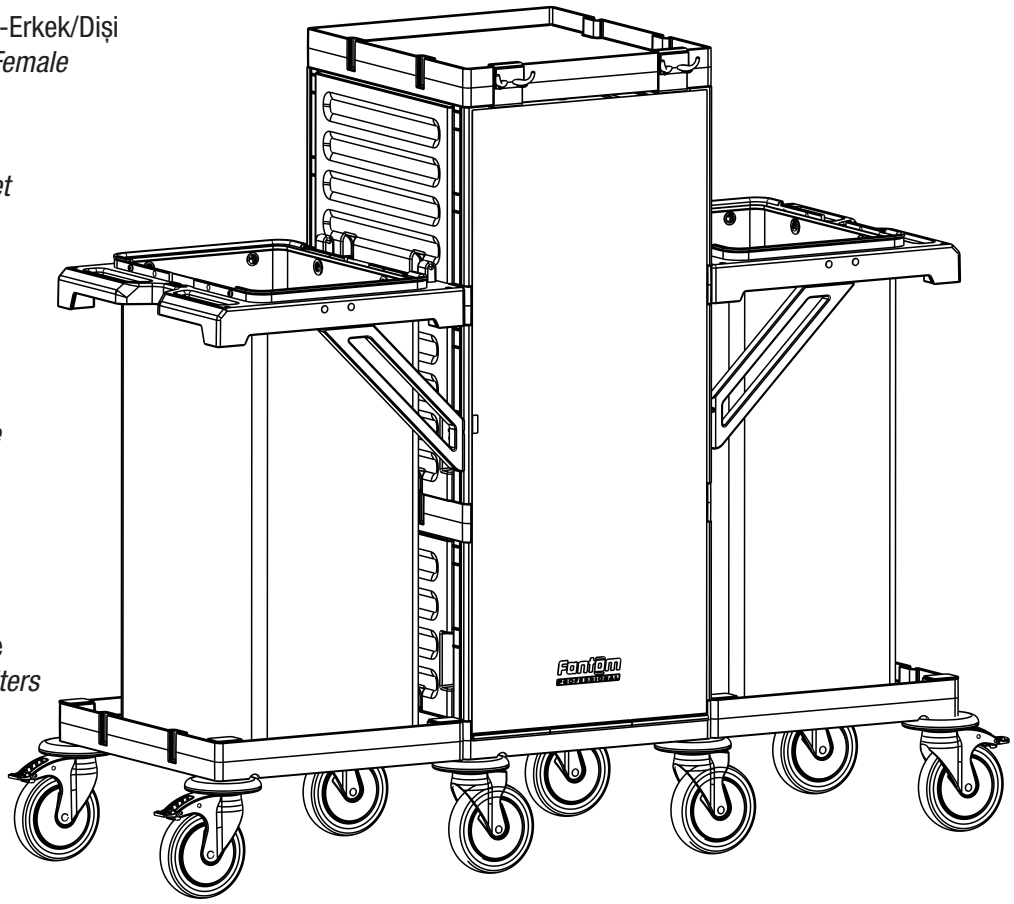

PROCART 409

1

A PROCART TPK 515T
- 2 Set Procart Tamponlu Plastik Tekerlek Takımı Ø150 mm
- *2 Sets Procart Plastic Wheel Set With Bumper Ø150 mm*

B PROCART KAG 210ED
- 1 Set Temizlik Arabası Küçük Araba Alt Gövde - Erkek/Dişi
- *1 Set Cleaning Trolley Mini Base Body - Male/Female*

C PROCART TPA 320T
- 1 Set Temizlik Arabası Pres Ayak Tıpa Seti
- *1 Set Cleaning Trolley Press Stand Stopple Set*

D PROCART TPG 325T
- 2 Set Temizlik Arabası Gövde Tıpa Seti
- *2 Sets Cleaning Trolley Body Stopple Set*

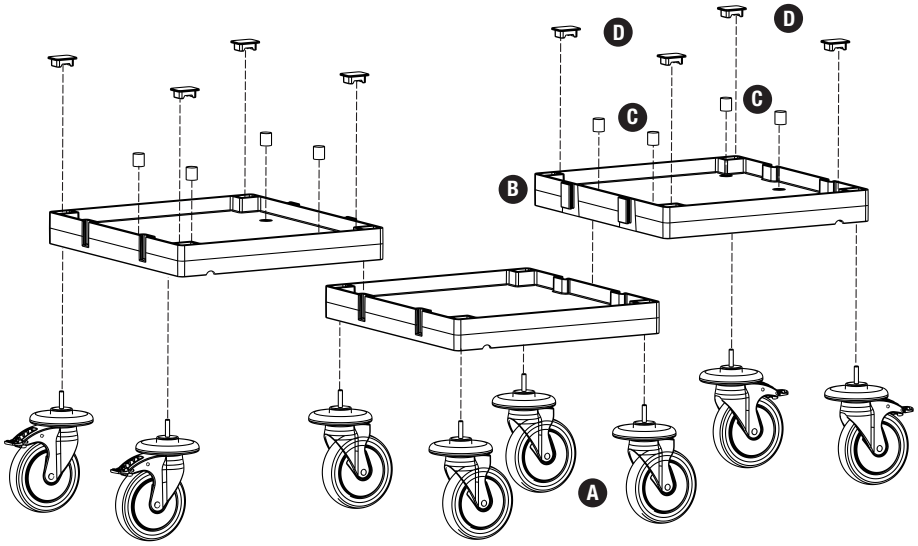

2

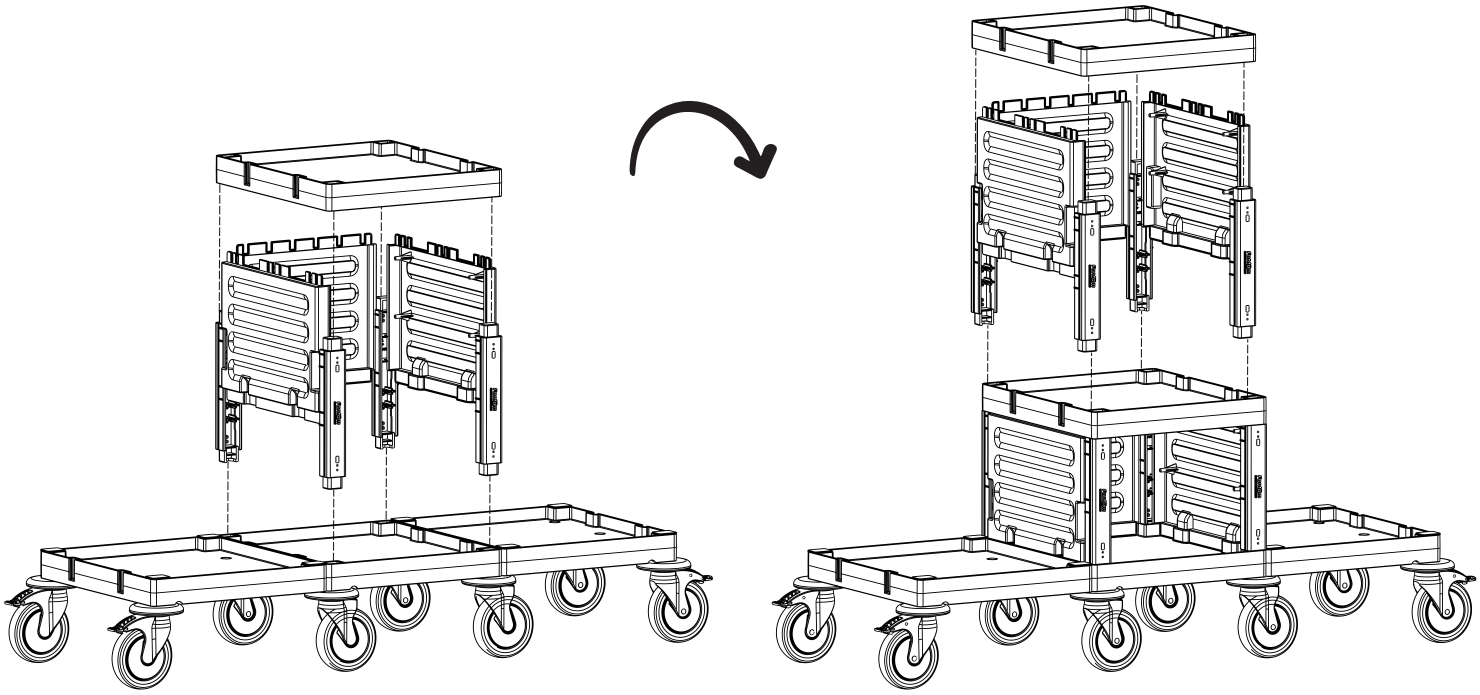

PROCART 409

3

E PROCART CUG 300E
- 1 Set Temizlik Arabası Çöp Üst Gövde - Erkek
- *1 Set Cleaning Trolley Litter Upper Body - Male*

F PROCART DRS 510D
- 1 Set Temizlik Arabası Dirsek Takımı
- *1 Set Cleaning Trolley Bracket Set*

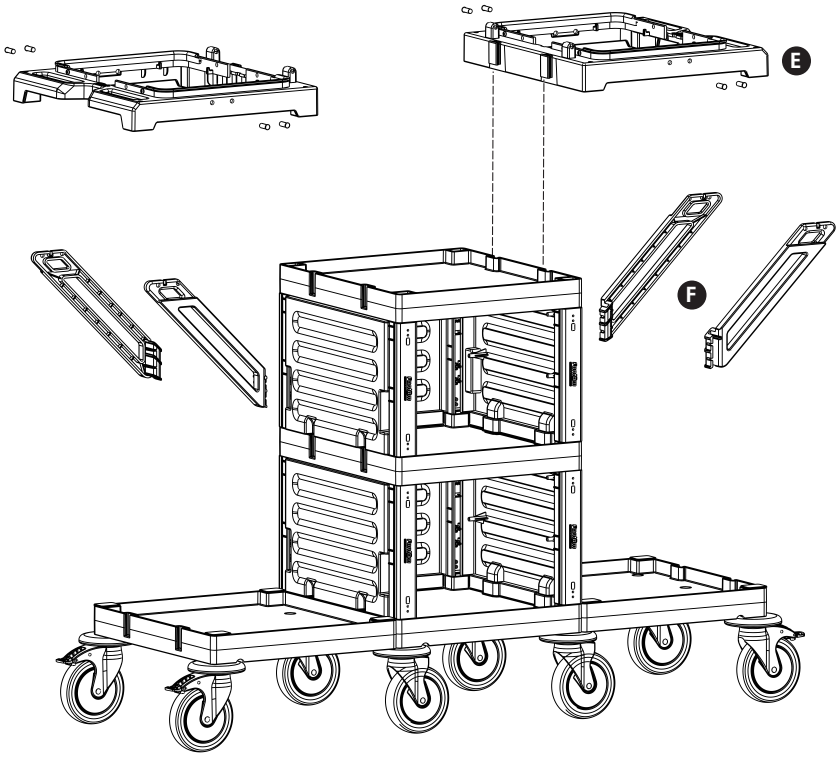

4

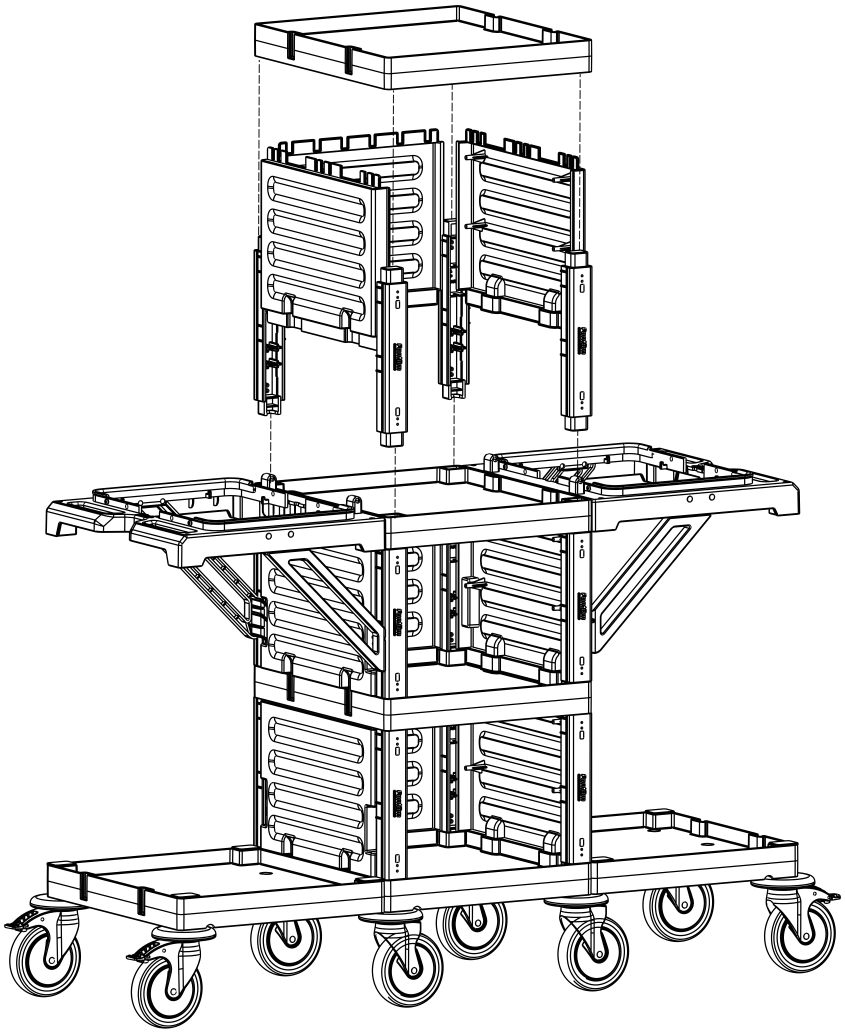

PROCART 409

5

I PROCART RAY 515R
- 2 Set Temizlik Arabası Ray Takımı
- *2 Sets Cleaning Trolley Slider Set*

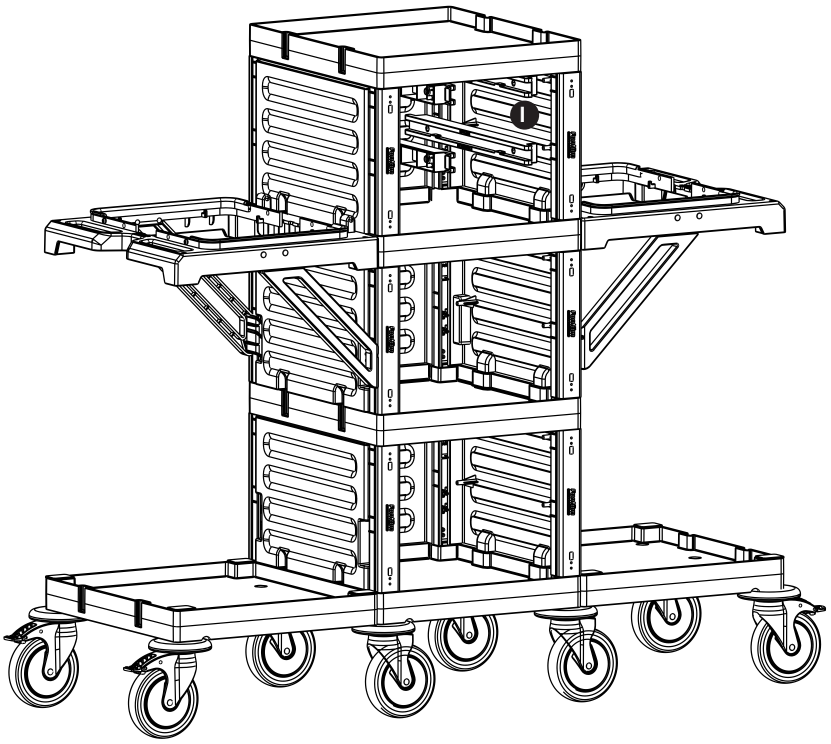

6

G PROCART BRD 560B
- 1 Set Temizlik Arabası Çöp Brandası 120 Litre
- *1 Set Cleaning Trolley Litter Tarpaulins 120 Liters*

J PROCART CKS 630C
- 2 Set Temizlik Arabası Çekmece Seti 18 Litre
- *2 Sets Cleaning Trolley Drawer Set 18 Liters*

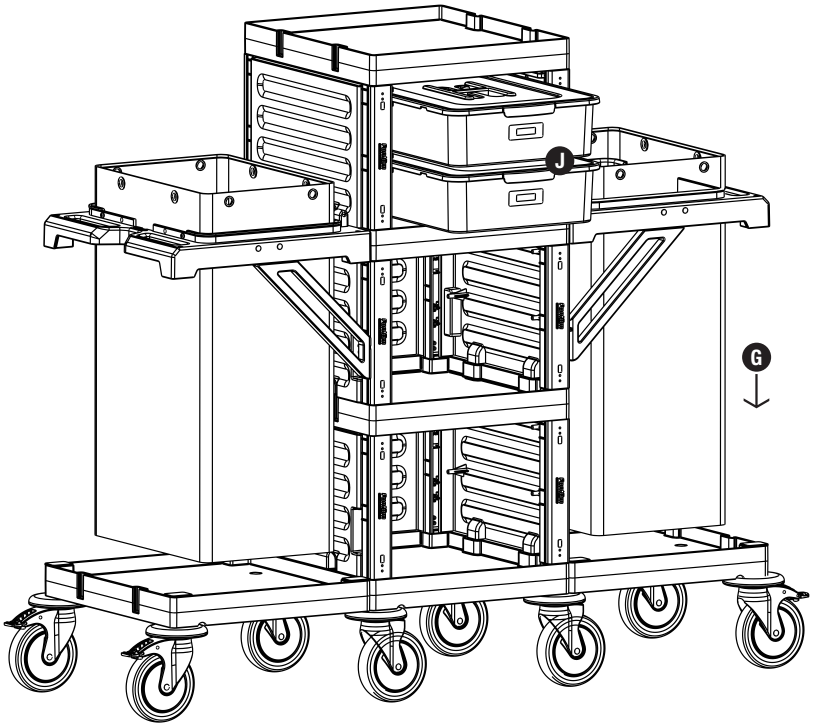

PROCART 409

7

H PROCART BRD 562B

- 1 Set Servis Arabası Perde Branda
- *1 Set Service Trolley Curtain Tarpaulins*

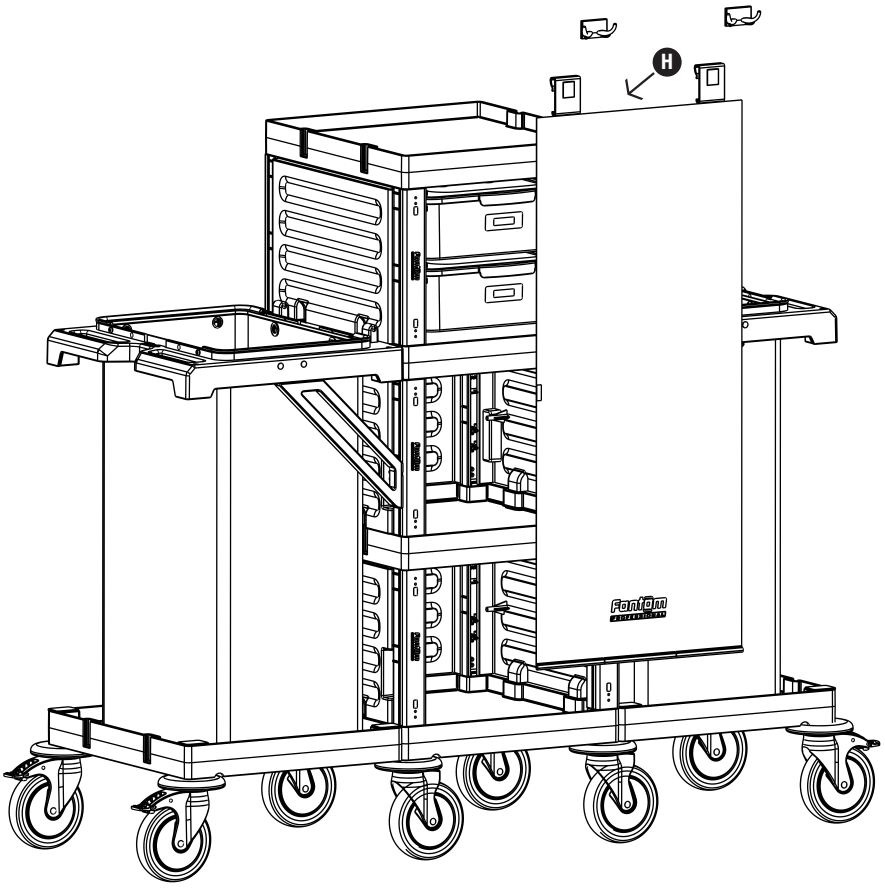

DANIŞMA HATTI
0800 219 02 79

Fanset Elektrikli Ev Aletleri Sanayi ve Ticaret Ltd. Şti.
Merkez Mahallesi Ş.Yılmaz Özdemir Cad. Sönmez Sokak No:8/1 34303 Halkalı Istanbul
T. +90 212 697 57 70 F. +90 212 548 98 78

www.fanset.com • satis@fanset.com • export@fanset.com